MONTICELLI®

CATALOGO GENERALE

General catalogue

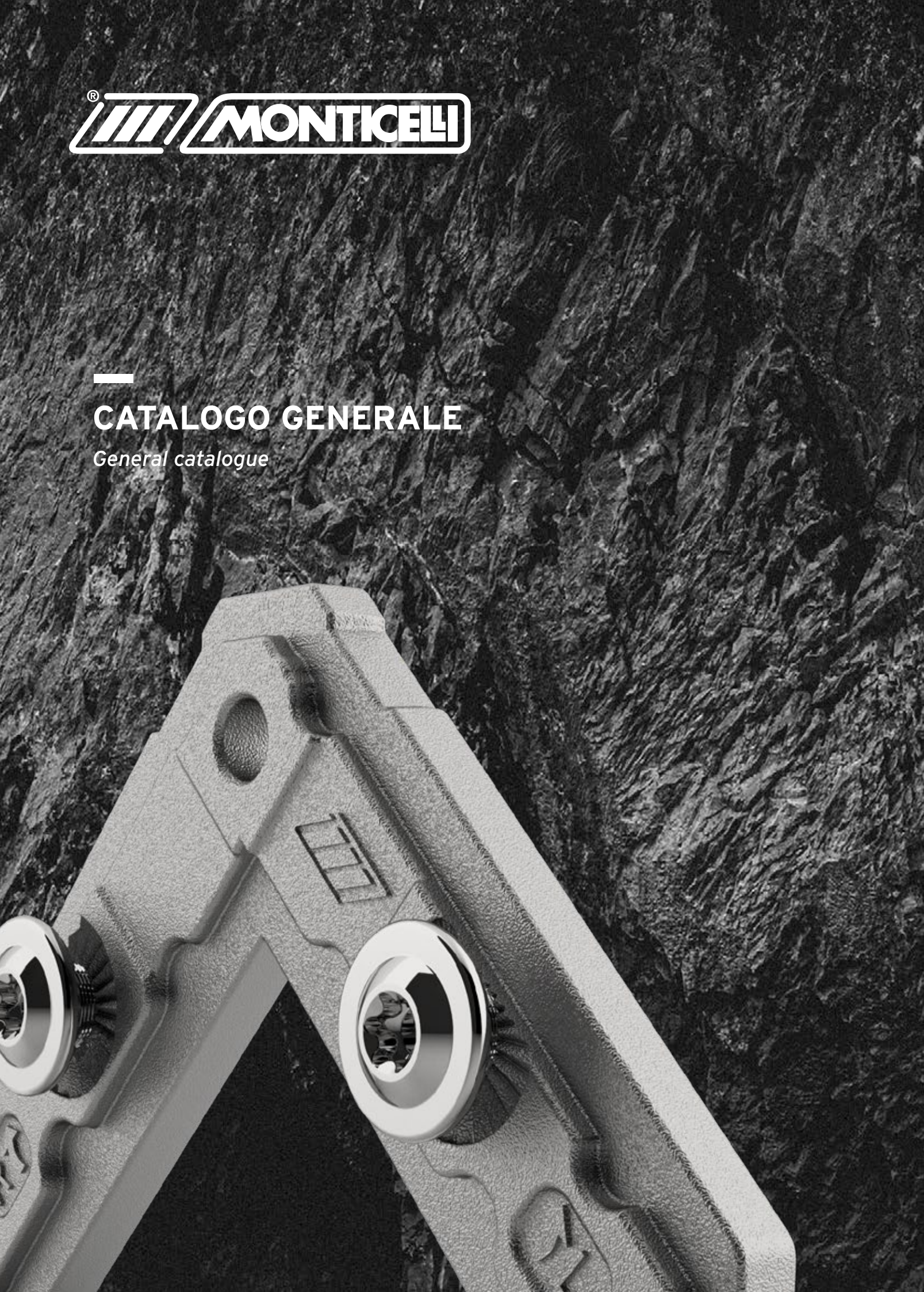

INGEGNO ITALIANO

Italian engineering

MONTICELLI®

Nasce a Osimo l'8 dicembre 1933, a cinque anni inizia a lavorare, a 22 anni diventa padre ed emigra in Francia, con l'adorata moglie Giuseppina e la piccolissima Sonia, alla ricerca di un lavoro. Nel 1969 ritorna in Italia con quattro figli e tanta voglia di fare. Uomo di umili origini, con grande determinazione e generosità. Un uomo all'antica con tutti i valori delle persone di "una volta", onestà, dedizione al lavoro e amore incondizionato per la famiglia.
Per lui ogni promessa era debito, la parola data valeva più di cento contratti, Nella sua vita tutta casa e "bottega", come lui chiamava l'azienda, Domenico ha creato la L.M. dei F.lli Monticelli, una realtà che ha avuto un'importanza notevole per il territorio creando posti di lavoro per molte famiglie. Con discrezione si è sempre adoperato per il sociale, per lui il bene più prezioso della sua azienda erano le persone che ne facevano parte. Instancabile e determinato, con una volontà di ferro, ha vissuto fino all'ultimo come un leone lasciando una realtà radicata nel territorio marchigiano.

IL FONDATORE DOMENICO MONTICELLI

The founder Domenico Monticelli

Born in Osimo on 8th December 1933, he started working at the age of 5, at 22 he became father and moved to France in search of a job with his wife Giuseppina and their young daughter Sonia. He made his return to Italy in 1969 with his four children with a lot of determination and will power. An old-fashioned man of humble origins, Domenico was very determined, generous, honest and devoted to work and his family which he loved unconditionally.
Every promise was a debt for him. The given word was worth more than a hundred contracts. In his everyday home and work life, Domenico created L.M. dei F.lli Monticelli, the "workshop" as he liked to call it, with his children. The company has had a significant importance for the territory by creating work places for many families. Far sighted and with discretion, he was active in social fields. Tenacious, determined and with an iron will, he lived like a lion to the very end leaving behind a reality embedded in the territory of the Marche region.

PERFEZIONAMENTO CONTINUO

Continous improvement

La L.M. Monticelli è ad oggi l'unica azienda, leader mondiale, specializzata esclusivamente in angoli di giunzione. La progettazione, lo sviluppo e la realizzazione del prodotto finito avvengono negli stabilimenti italiani. L'attenzione costante che mettiamo in ogni fase del ciclo produttivo è garanzia di elevata qualità e standard eccellenti, per una squadretta perfetta. Tutte le risorse di cui disponiamo sono dedicate al Sistema Qualità, che ha come unico obiettivo la totale soddisfazione del cliente.

L.M. Monticelli is the only company that specialises exclusively in corner joints, from their design and development to the manufacture of the finished piece. The manufacturing process is carried out solely in Italian factories, with all our resources dedicated to this process. Attention to detail is translated into top quality brackets. All the resources at our disposal are dedicated to our quality control system, which has the ultimate goal of providing complete customer satisfaction.

SU MISURA

Tailor-made

La nostra azienda vanta un catalogo con più di 4000 articoli e la possibilità di progettare e realizzare giunzioni su misura per ogni vostra necessità. Altezza, larghezza, angolazioni complesse o fuori misura non sono più un problema ma un punto di partenza per creare soluzioni perfettamente in squadro e resistenti al tempo e all'usura.
Il nostro ufficio tecnico è composto da professionisti altamente qualificati, in grado di supportare il cliente per qualunque esigenza e contattabili all'indirizzo: **tech@monticelli.it**.

Our company provides a vast range of over 4000 products. Our tailor-made joints can open new horizons in the world of structural profiles for each and every need. Complex angles and sizes pose no problem. We provide perfectly square solutions that resist time and wear.
Our technical department is composed of highly qualified professionals who are able to support the customer for any needs and can be contacted at: ***tech@monticelli.it.***

SICUREZZA E FORMAZIONE

Safety and education

La L.M. MONTICELLI da sempre mette a disposizione risorse umane, strumentali ed economiche, per raggiungere gli obiettivi di miglioramento della Sicurezza e della Salute dei Lavoratori, come parte integrante della propria attività e come impegno strategico rispetto alle finalità più generali dell'intera attività aziendale.
Mettiamo in atto metodologie, interventi e miglioramenti volti a ridurre gli infortuni, le malattie professionali e gli indici ad essi collegati. Assicuriamo la corretta applicazione delle tecnologie utilizzate e, ove possibile, perseguiamo il miglioramento o l'adozione di tecnologie più avanzate dal punto di vista della salute e della sicurezza. Identifichiamo i pericoli derivanti dalle varie attività, ne valutiamo i rischi ed adottiamo congrue misure di prevenzione e protezione.

Non solo: **promuoviamo attività di formazione, informazione e addestramento** di tutte le maestranze, rendendole consapevoli dei loro obblighi individuali e dell'importanza di ogni singola azione per il raggiungimento dei risultati attesi. Il coinvolgimento, la partecipazione e la diffusione della consapevolezza è parte integrante della politica e degli obiettivi aziendali, per lo **sviluppo di una cultura orientata alla prevenzione** e per il mantenimento di condizioni di lavoro sicure. Infine, anche in relazione ai fornitori e agli appaltatori operiamo una selezione secondo i principi di questa politica, richiedendo loro l'impegno di mantenere comportamenti coerenti con essa.

L.M. MONTICELLI has always made available its means and financial and human resources to achieve the goal of improving Workers' Safety and Health, as an integral part of its business and as a strategic commitment to achieve the general goals of its corporate activity.
We implement methods, interventions and improvements to reduce accidents, occupational diseases and related indices. We ensure the proper application of the technologies we use and, where possible, pursue the improvement or adoption of more advanced technologies from a health and safety perspective. We identify hazards arising from various activities, assess their risks and take appropriate prevention and protection measures.

Moreover, ***we promote education, information, and training activities for all our employees*** *and we make them aware of their individual obligations and the importance of their individual actions in achieving the expected results.*
Engagement, participation and dissemination of awareness is an integral part of our corporate policy and objectives to ***promote a prevention-oriented culture*** *and ensure continuous safe working conditions. Finally, also regarding our suppliers and contractors, our selection takes place according to the principles of this policy, requiring them to commit to maintain a conduct that is consistent with it.*

VALORE AMBIENTE

Environment value

A partire dall'inizio del 2014 la Direzione Aziendale ha deciso di mettere in applicazione un sistema di gestione ambientale in grado di controllare e ridurre l'impatto delle proprie attività sull'ambiente circostante. Per questo motivo la L.M. Monticelli si è proposta di realizzare un SISTEMA DI GESTIONE AMBIENTALE conforme ai requisiti della Norma UNI EN ISO 14001:2015.

Crediamo in una crescita eco-sostenibile, per questo abbiamo implementato i principi di gestione ambientale nello sviluppo dei nostri prodotti e nei processi produttivi. Miglioriamo in maniera continua l'impatto della nostra attività sull'ambiente, attraverso una gestione dei rifiuti attenta – il personale viene formato e aggiornato periodicamente per migliorare la differenziazione dei rifiuti e il loro conferimento; illuminazione a basso consumo, con luci a led ovunque, sia all'interno dei reparti che nei piazzali esterni; attenta gestione delle sostanze chimiche, scegliendo i prodotti più sicuri per l'uomo e per l'ambiente.

Negli ultimi anni ci siamo inoltre impegnati in numerosi interventi tecnici per l'efficientamento energetico, tra cui l'installazione di un impianto fotovoltaico che si sviluppa per 212 Kw/p (Progetto cofinanziato dal fondo europeo di sviluppo regionale), con uno studio attento dei consumi energetici per fasce orarie, in modo da utilizzare tutta l'energia autoprodotta; lo sviluppo di sistemi di recupero dell'aria calda della fonderia, per preriscaldare l'alluminio e quindi ridurre il consumo di energia; l'applicazione su tutti i macchinari di vecchia data degli inverter per risparmiare energia; l'installazione di un'ampia rete di contatori per tenere sotto controllo ogni macchinario in ogni settore.

Effective from the beginning of 2014, the Top Management of the Company chose to implement an environmental management system to control and reduce the impact of its activities on the surrounding environment.
For this reason, L.M. Monticelli decided to implement an ENVIRONMENTAL MANAGEMENT SYSTEM that complies with the requirements of the UNI EN ISO 14001:2015 standards.

We believe in eco-sustainable growth, so we implemented the principles of environmental management in our product development and production processes. We constantly improve the impact of our business on the environment, through careful waste management. Our staff is trained and updated periodically to improve waste separate collection and disposal; low-consumption lighting, with LED lights everywhere, both inside departments and in outdoor yards and careful management of chemicals, choosing the safest products both for people and the environment.

In the last few years, we have also committed ourselves to many technical interventions for energy efficiency, including the installation of a photovoltaic system that produces 212 Kw/p (a project co-financed by the European Regional Development Fund), after a careful study of the energy consumption by time bands, so as to use solely self-generated energy; the development of hot air recovery systems from the foundry to preheat the aluminum and thus reduce energy consumption; the installation of inverters on all old machinery to save energy and the installation of an extensive network of meters to monitor every machinery in every sector.

UNIONE EUROPEA
Fondo europeo di sviluppo regionale
MARCHE
Fondi strutturali
e di investimento europei
REGIONE MARCHE
www.europa.marche.it
FESR MARCHE
PROGRAMMA OPERATIVO REGIONALE
POR 2014-2020

SOLUZIONE ALL'OSSIDAZIONE

Solution to oxidation

Quando le condizioni ambientali diventano particolarmente sfavorevoli come ad esempio sbalzi climatici, inquinamento, umidità e salsedine, consigliamo il trattamento MONTIX. Abbinandolo a componenti inox quali vite, dado, molla e rondella aumenta considerevolmente la resistenza alla corrosione.

La L.M. Monticelli, in seguito a ricerche e studi sulla stabilità dei serramenti metallici ed accessori di accoppiamento in camera nebbia salina, secondo le norme "UNI EN ISO 9227 test NSS", rende disponibili
squadrette con trattamento MONTIX, con resistenza fino a 1000 ore in camera nebbia salina.

Il più sottile possibile, il più resistente possibile: i sistemi protettivi anticorrosione a microstrato devono soddisfare le esigenze estreme dei giorni d'oggi. I rivestimenti sono efficaci soprattutto nei casi in cui è richiesta un'applicazione funzionale della protezione anticorrosiva. Il sistema MONTIX è composto da un Basecoat (uno strato di fondo) e un Topcoat (uno strato di finitura). Una particolarità questa, che rende il nostro rivestimento altamente resistente e molto versatile.
Il Basecoat determina le proprietà anticorrosive del sistema, essendo responsabile della protezione catodica. I Topcoat completano le proprietà del Basecoat, influiscono sulla resistenza chimica o meccanica di tutto il sistema. **Disponibile su articoli in alluminio e in zama.**

When climate change, pollution, humidity, and saltiness create harsh environmental conditions, we recommend giving your corner joints and stainless steel components, such as screws, nuts, springs and washers, the MONTIX coating. It will considerably increase the corrosion resistance.

The L.M. Monticelli company, according to studies on the stability of metal windows and doors and their accessories conducted in a salt spray chamber in compliance with rule "UNI EN ISO 9227 NSS test", provides you with ***corner joints with MONTIX coating, tested with a protection up to 1000 hours in a salt spray chamber.***

The thinnest coating, the most possible resistant coating: micro-layer anti-corrosion systems must cope with the highest requirements. Coatings are effective especially when a functional anti-corrosion protection is requested. MONTIX coating is made of a base-coat (deep coat) and a top-coat (finishing coat) which enhance the performance of our coating system in terms of durability and versatility. The base-coat is mainly responsible for the anti-corrosion property by granting full cathode protection. The top-coat completes the base-coat by increasing both chemical and mechanical resistance.
Available on aluminum and zamak.

INDICE GENERALE

General index

SQUADRE CON PULSANTI ESTERNI
Corner joints with outward buttons

MONTEBIANCO	P. 16
MONTEROSA	P. 25
OLIMPOS	P. 27

SQUADRE CON PULSANTI INTERNI
Corner joints with inward buttons

ATLAS		P. 30
EVEREST		P. 32
CONERO		P. 34
AINOS		P. 35
VENTOUX	NEW	P. 36

SQUADRE CON SERRAGGIO AL VERTICE
Corner joints with corner grub screw

CARÈ	P. 39

SQUADRE CON SERRAGGIO ROTOTRASLANTE
Corner joints with pivot sliding system

ETNA	P. 41

SQUADRE MULTIFUNZIONE
Multifunction corner joints

TONALE	P. 44
CERVINO	P. 48
CERVINO PIANO	P. 50

SQUADRE DI ALLINEAMENTO
Alignment corner joints

FUJI		P. 54
FUJI EDGE EXT		P. 55
FEMA		P. 56
CATRIA		P. 57
LOGAN	NEW	P. 58

SQUADRE DI ALLINEAMENTO PER GIUNZIONI A "T" E A "CROCE"
Alignment corner joints for T and cross junctions

FUJI CROSS	P. 62
FUJI T	P. 63
FUJI EDGE	P. 64
ATHOS	P. 65

CAVALLOTTI PER GIUNZIONI A "T" E A "CROCE"
T and cross junctions

MONTEBIANCO CAVALLOTTO	P. 68
BERNINA	P. 70
BERNINA 2	P. 71
BERNINA 3	P. 72
SELLA	P. 73

SQUADRE PER PROFILI APERTI
Corner joints for open profiles

MARMOLADA	P. 76
MARMOLADA EDGE	P. 77
MARMOLADA EDGE EXT	P. 78

GIUNZIONI PER SISTEMI DI FACCIATE
Curtainwall systems

MAKALU		P. 82
FRONT MAKALU	NEW	P. 83
DENALI	NEW	P. 83
DOUBLE DENALI	NEW	P. 84
MAKALU EVOLUTION	NEW	P. 85
KIT ALTAI	NEW	P. 86
PLOSE	NEW	P. 87

SQUADRE PER SCORREVOLI LEGGERI
Corner joints for lightweight sliding profiles

ROBSON	P. 89
ROBSON SQUARE CUT	P. 89

SQUADRE AD ANGOLAZIONE VARIABILE
Variable angle corner joints

K2	P. 92
ARARAT	P. 94
BRENTA	P. 95

SQUADRE PER PROFILI IN PVC
Corner joints for PVC profiles

ORTLES	P. 98

SPINE
Pins P. 102

ARTICOLI PER CODICE
Articles by code P. 106

ARTICOLI PER DIMENSIONE
Articles by dimensions P. 116

MONTEBIANCO P. 16

MONTEROSA P. 25

OLIMPOS P. 27

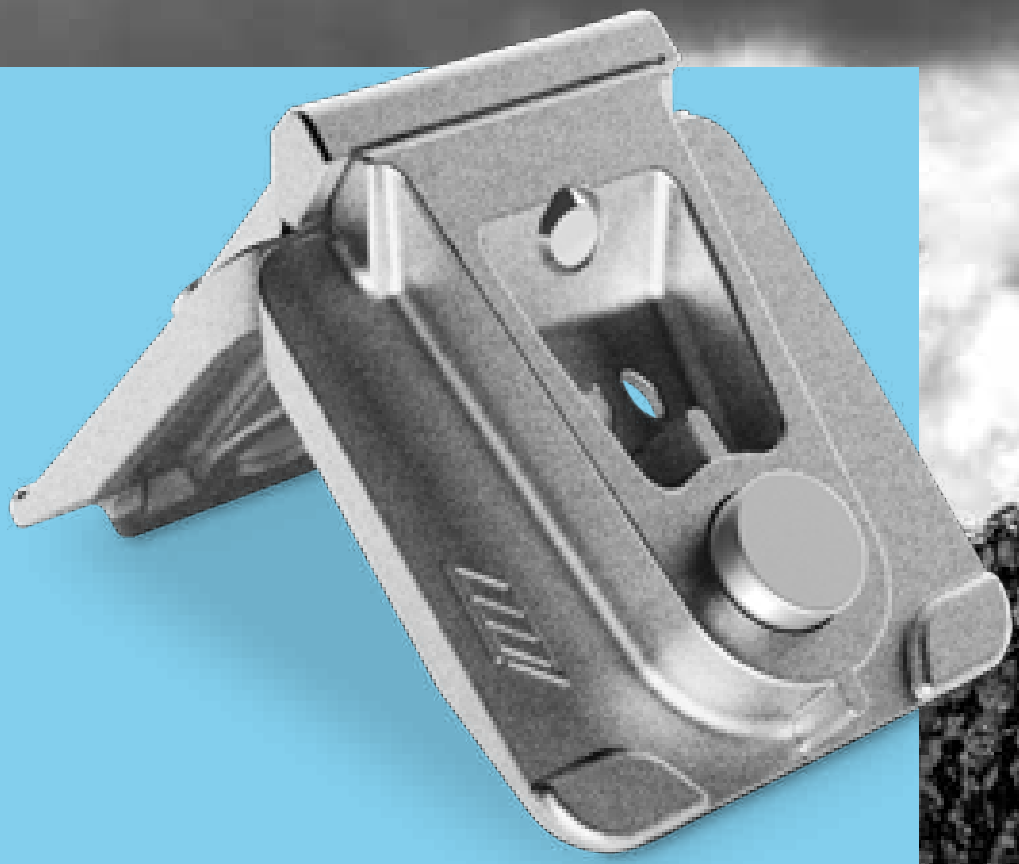

SQUADRE CON PULSANTI ESTERNI

Corner joints with outward buttons

MONTEBIANCO

Squadre con pulsanti esterni | *Corner joints with outward buttons*

Video

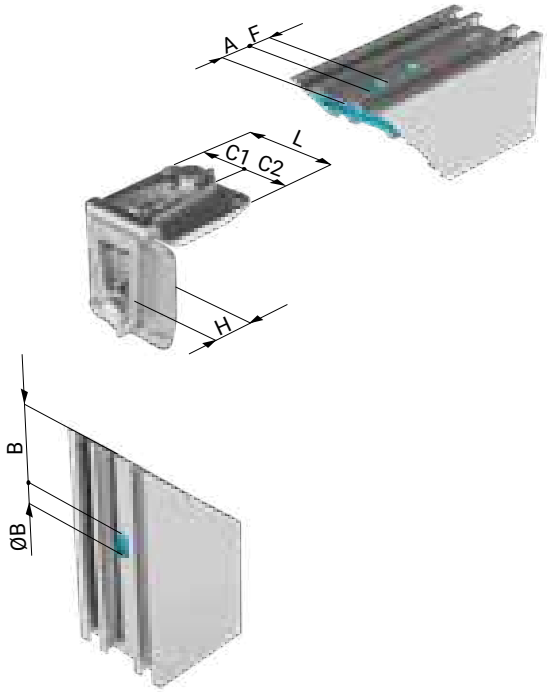

Squadra di giunzione angolare in alluminio pressofuso con pulsanti di ancoraggio a scatto rivolti all'esterno e vite di serraggio.
Attrezzatura di serraggio richiesta: chiave esagonale.

Die cast aluminum corner joint with outward spring-loaded buttons. ***Tools needed: Allen wrench.***

ART. N.	Descr.	L	H	C1	C2	A	F	B	ØB
0315/250	Ø10,5	23,90	10,50			14,50	11x6	38,00	10,50
0316/250	Ø10,5	17,40	10,30			14,50	11x6	37,50	10,50
0317/100	Ø10,5	40,40	39,40			21,00	11x6	41,00	10,50
0318DX/250	Ø10,5	41,00	14,80	15,00	26,00	18,00	12x6	39,50	10,50
0319/250	Ø10,5	20,30	9,30			12,00	11x6	35,00	10,50
0320/250	Ø10,5	20,40	34,70			22,00	11x6	45,00	10,50
0320.10/8/250	Ø8	20,40	34,70			22,00	11x6	46,00	8,00
0321.9/250	Ø9	31,80	8,50			11,00	11x6	34,00	9,00
0324/100	Ø10,5	46,40	38,40			14,00	13x6	36,50	10,50
0329SX/250	Ø10,5	41,30	15,50	17,70	23,60	20,00	12x6	39,75	10,50
0330/150	Ø10,5	36,40	40,80			21,00	11x6	41,00	10,50
0330.10X10/150	Ø10	36,40	40,80			21,00	11x6	41,00	10,00
0331SX/250	Ø10,5	36,20	13,90	11,70	24,50	21,00	11x6	41,00	10,50
0332.10/8C/250	Ø8	25,00	8,10			12,50	Ø9	36,00	8,00
0332.10C/250	Ø10,5	25,00	8,10			12,50	Ø9	35,00	10,50
0333SX/250	Ø10,5	37,00	15,80	14,70	22,50	20,00	12x6	39,75	10,50
0335DX/250	Ø10,5	34,50	14,00	10,40	24,10	14,00	14x6	36,50	10,50
0335DX.10/8/250	Ø8	34,50	14,00	10,40	24,10	14,00	14x6	37,50	8,00
0335SX/250	Ø10,5	34,50	14,00	24,10	10,40	14,00	14x6	36,50	10,50
0336/200	Ø10,5	24,20	34,70			27,00	11x6	47,00	10,50
0336.10/8/200	Ø8	24,20	34,70			27,00	11x6	48,00	8,00
0336.8/200	Ø8	24,20	34,70			27,00	11x6	48,00	8,00
0336.8MX/200	Ø8	24,20	34,70			27,00	11x6	48,00	8,00

ART. N.	Descr.	L	H	C1	C2	A	F	B	ØB
0337.8/250	Ø8	16,40	23,90			36,00	11x6	55,00	8,00
0338/250	Ø10,5	29,60	11,70			16,00	11x6	45,00	10,50
0339/250	Ø10,5	34,50	13,60			14,00	Ø9	36,00	10,50
0341SX.8/250	Ø8	25,40	10,30	6,70	18,70	14,50	11x6	36,00	8,00
0342/250	Ø10,5	44,50	10,80			14,50	11x6	36,00	10,50
0343/250	Ø10,5	35,70	14,10			18,00	11x6	42,00	10,50
0343.10/8/250	Ø8	35,70	14,10			18,00	11x6	43,00	8,00
0343.10/8.MX/250	X Ø8	35,70	14,10			18,00	11X6	43,00	8,00
0344/200	Ø10,5	23,10	35,80			21,00	11x6	41,00	10,50
0344.10/8/200	Ø8	23,10	35,80			21,00	11x6	42,00	8,00
0346/250	Ø10,5	31,00	13,00			14,50	14x6	36,50	10,50
0347/250	Ø10,5	33,60	14,00			18,00	12x6	41,00	10,50
0348/250	Ø10,5	32,40	18,00			21,00	12x6	39,00	10,50
0349/250	Ø10,5	35,90	9,90			14,50	11x6	36,00	10,50
0349.10/8/250	Ø8	35,90	9,90			14,50	11x6	37,00	8,00
0352/250	Ø10,5	30,00	14,50			21,00	11x6	41,00	10,50
0352.10/8/250	Ø8	30,00	14,50			21,00	11x6	42,00	8,00
0353.9/250	Ø9	16,40	8,20			11,00	11x6	33,00	9,00
0355FDX/250	Ø10,5	22,60	13,80	13,80	8,80	21,00	11x6	41,00	10,50
0355FDX.10/8/250	Ø8	22,60	13,80	13,80	8,80	21,00	11x6	42,00	8,00
0355FSX/250	Ø10,5	22,60	13,80	8,80	13,80	21,00	11x6	41,00	10,50
0355FSX.10/8/250	Ø8	22,60	13,80	8,80	13,80	21,00	11x6	42,00	8,00
0356SX/250	Ø10,5	36,80	13,80	13,80	23,00	21,00	11x6	41,00	10,50
0357/150	Ø10,5	31,80	35,70			21,00	11x6	41,00	10,50
0359/200	Ø10,5	25,40	37,40			21,00	11x6	41,00	10,50
0360/250	Ø10,5	35,90	19,50			20,00	11x6	40,00	10,50
0361/250	Ø10,5	35,90	25,80			20,00	11x6	40,00	10,50
0361.X/250	X Ø10,5	35,90	25,80			20,00	11x6	40,00	10,50
0362/250	Ø10,5	39,20	15,40	21,20	18,00	20,00	11x6	40,00	10,50
0363/250	Ø10,5	20,30	17,30			21,00	11x6	41,00	10,50
0364/250	Ø10,5	20,30	35,70			21,00	11x6	41,00	10,50
0364.10/8/250	Ø8	20,30	35,70			21,00	11x6	42,00	8,00
0365S/250	Ø10,5	26,20	10,40			14,50	11x6	36,50	10,50
0366.8/250	Ø8	19,30	9,20			12,00	11x6	44,00	8,00
0367DX/125	Ø10,5	28,60	14,00	10,40	18,20	14,00	14x6	36,50	10,50
0367SX/125	Ø10,5	28,60	14,00	18,20	10,40	14,00	14x6	36,50	10,50
0368/250	Ø10,5	34,00	13,50			21,00	11x6	41,00	10,50
0369/200	Ø10,5	34,00	30,80			21,00	11x6	41,00	10,50
0370/250	Ø10,5	22,60	10,60			14,00	11x6	36,00	10,50
0370.10/8/250	Ø8	22,60	10,60			14,00	11x6	37,00	8,00
0371DX.9/250	Ø9	34,60	8,20	23,10	11,50	11,00	11x6	33,00	9,00
0371SX.9/250	Ø9	34,60	8,20	11,50	23,10	11,00	11x6	33,00	9,00
0373/250	Ø10,5	39,40	9,90			14,50	11x6	36,00	10,50
0376/200	Ø10,5	28,50	35,80			21,00	11x6	41,00	10,50

Disponibile solo su richiesta Per gli articoli con componenti inox (.X) ordine minimo 2500 pz. - Per gli articoli con trattamento Montix (.MX) ordine minimo 5000 pz. ***Available only upon request*** *Minimun order of 2500 pcs. for products with inox components (.X) - Minimun order of 5000 pcs. for products with Montix coating(.MX)*

MONTEBIANCO

Squadre con pulsanti esterni | *Corner joints with outward buttons*

ART. N.	Descr.	L	H	C1	C2	A	F	B	ØB
0376.10X10/200	Ø10,5	28,50	35,80			21,00	11x6	41,00	10,50
0378.10/8C/250	Ø8	14,90	7,90			11,00	11x6	33,50	8,00
0378.10C/250	Ø10,5	14,90	7,90			11,00	11x6	32,50	10,50
0379/250	Ø10,5	31,80	14,20			14,50	11x6	36,50	10,50
0380/250	Ø10,5	17,80	10,30			14,50	11x6	37,50	10,50
0380.10/8/250	Ø8	17,80	10,30			14,50	11x6	38,50	8,00
0381/250	Ø10,5	38,50	10,30			12,00	11x6	36,00	10,50
0389/150	Ø10,5	46,00	20,30			21,00	11x6	41,00	10,50
0390/250	Ø10,5	30,30	13,90			21,00	11x6	41,00	10,50
0390.10/8/250	Ø8	30,30	13,90			21,00	11x6	42,00	8,00
0391/250	Ø10,5	22,50	10,60			14,00	11x6	36,50	10,50
0392/250		30,90	13,70						
0393/250	Ø10,5	36,40	10,50			16,80	13,8x6	40,50	10,50
0394/250	Ø10,5	27,80	15,80			24,00	11x6	42,00	10,50
0395/250	Ø10,5	33,70	25,30			21,00	11x6	41,00	10,50
0396/250	Ø10,5	33,70	11,50			19,00	11x6	39,00	10,50
0396.10/8/250	Ø8	33,70	11,50			19,00	11x6	40,50	8,00
0397/250	Ø10,5	36,30	14,70			21,00	11x6	41,00	10,50
0397F/250	Ø10,5	36,30	14,70			21,00	11x6	41,00	10,50
0398/150	Ø10,5	36,80	39,40			21,00	11x6	44,00	10,50
0398.10X10/150	Ø10	36,80	39,40			21,00	11x6	44,00	10,00
0399/250	Ø10,5	19,50	14,50			15,00	12x6	44,00	10,50
0399.10/8/250	Ø8	19,50	14,50			15,00	12x6	45,00	8,00
0400/250	Ø10,5	35,90	24,00			21,00	11x6	41,00	10,50
0401/250	Ø10,5	35,90	13,70			21,00	11x6	41,00	10,50
0401.10/8/250	Ø8	35,90	13,70			21,00	11x6	42,00	8,00
0401.10/8K4/250	Ø8	35,90	13,70			21,00	11x6	42,00	8,00
0401F/250	Ø10	35,90	13,70			21,00	11x6	41,00	10,00
0402/250	Ø10,5	36,00	16,00			20,00	11x6	40,00	10,50
0403/250	Ø10,5	35,90	14,70			21,00	11x6	41,00	10,50
0403F/250	Ø10,5	36,00	14,70			21,00	11x6	41,00	10,50
0403F.10X10/250	Ø10	36,00	14,70			21,00	11x6	41,00	10,00
0404/250	Ø10,5	23,90	10,50			14,50	11x6	36,50	10,50
0404.10/9/250	Ø9	23,90	10,50			14,50	11x6	37,00	9,00
0404.8/250	Ø8	23,90	10,50			14,50	11x6	37,50	8,00
0404.X/250	X Ø10,5	23,90	10,50			14,50	11x6	36,50	10,50
0405/250	Ø10,5	36,00	29,20			21,00	11x6	41,00	10,50
0405F/250	Ø10,5	36,00	29,20			21,00	11x6	41,00	10,50
0405F.10X10/200	Ø10	36,00	29,20			21,00	11x6	41,00	10,00
0406/250	Ø10,5	35,90	30,50			21,00	11x6	41,00	10,50
0406.10/8/250	Ø8	35,90	30,50			21,00	11x6	42,00	8,00
0406.X/250	X Ø10,5	35,90	30,50			21,00	11x6	41,00	10,50
0406F/250	Ø10,5	35,90	30,50			21,00	11x6	41,00	10,50
0407/150	Ø10,5	36,00	35,00			21,00	11x6	41,00	10,50
0407.10X10/150	Ø10,5	36,00	35,00			21,00	11x6	41,00	10,50
0409/250	Ø10,5	28,50	14,50			21,00	11x6	41,00	10,50
0409.10/8/250	Ø8	28,50	14,50			21,00	11x6	42,00	8,00

MONTEBIANCO

ART. N.	Descr.	L	H	C1	C2	A	F	B	ØB
0409F/250	Ø10,5	28,50	14,50			21,00	11x6	41,00	10,50
0409F.MX/250	X Ø10,5	28,50	14,50			21,00	11x6	41,00	10,50
0410/250	Ø10,5	23,00	14,00			21,00	11x6	41,00	10,50
0410.10/8/250	Ø8	23,00	14,00			21,00	11x6	42,00	8,00
0410.MX/250	X Ø10,5	23,00	14,00			21,00	11x6	41,00	10,50
0410F/250	Ø10,5	23,00	14,00			21,00	11x6	41,00	10,50
0410F.10/8/250	Ø8	23,00	14,00			21,00	11x6	42,00	8,00
0411/250	Ø10,5	27,80	15,80			24,00	11x6	42,00	10,50
0412B.10/8/250	Ø8	26,40	13,90			21,00	11x6	42,00	8,00
0412BF/250	Ø10	26,40	13,90			21,00	11x6	41,00	10,00
0414/250	Ø10,5	50,00	10,00			14,50	11x6	36,00	10,50
0414.10/8/50	Ø8	50,00	10,00			14,50	11x6	37,00	8,00
0415.11/10/250	Ø10	36,50	10,20			14,50	11x6	39,00	10,00
0417/250	Ø10,5	22,40	10,40			14,50	11x6	36,50	10,50
0417.10/8/250	Ø8	22,40	10,40			14,50	11x6	37,50	8,00
0417.10/8X/50	Ø8	22,40	10,40			14,50	11x6	37,50	8,00
0417.X/100	X Ø10,5	22,40	10,40			14,50	11x6	36,50	10,50
0418/250	Ø10,5	27,00	14,50			21,00	11x6	41,00	10,50
0418.10/8/250	Ø8	27,00	14,50			21,00	11x6	42,00	8,00
0419/250	Ø10,5	21,90	23,40			21,00	11x6	41,00	10,50
0419.10/8X/250	Ø8	21,90	23,40			21,00	11x6	42,00	8,00
0420/250	Ø10,5	36,00	15,50			21,00	11x6	41,00	10,50
0420.8/250	Ø8	36,00	15,50			21,00	11x6	43,00	8,00
0421/250	Ø10,5	35,90	13,90			21,00	11x6	41,00	10,50
0421.10/8/250	Ø8	35,90	13,90			21,00	11x6	42,00	8,00
0421.8/250	Ø8	35,90	13,90			21,00	11X6	42,00	8,00
0421.MX/250	X Ø10,5	35,90	13,90			21,00	11x6	41,00	10,50
0421.X/250	X Ø10,5	35,90	13,90			21,00	11x6	41,00	10,50
0421F/250	Ø10,5	35,90	13,90			21,00	11x6	41,00	10,50
0421F.MX/250	X Ø10,5	35,90	13,90			21,00	11x6	41,00	10,50
0423/250	Ø10,5	19,00	10,60			14,50	11x6	36,50	10,50
0423.10/8/250	Ø8	19,00	10,60			14,50	11x6	37,50	8,00
0423.MX/250	X Ø10,5	19,00	10,60			14,50	11x6	36,50	10,50
0424/250	Ø10,5	21,50	12,20			14,50	11x6	38,00	10,50
0424.10/8/250	Ø8	21,50	12,20			14,50	11x6	39,00	8,00
0425/250	Ø10,5	33,70	14,50			21,00	11x6	41,00	10,50
0426/200	Ø10,5	27,10	31,60			21,00	11x6	41,00	10,50
0426.10X10/200	Ø10,5	27,10	31,60			21,00	11x6	41,00	10,50
0426F.10X10/200	Ø10,5	27,10	31,60			21,00	11x6	41,00	10,50
0427/250	Ø10,5	16,80	14,30			21,00	11x6	41,00	10,50
0427.10/8/250	Ø8	16,80	14,30			21,00	11x6	42,00	8,00
0427.X/250	X Ø10,5	16,80	14,30			21,00	11x6	41,00	10,50
0427F/250	Ø10	16,80	14,30			21,00	11x6	41,00	10,00
0427F.10/8/250	Ø8	16,80	14,30			21,00	11x6	42,00	8,00

Disponibile solo su richiesta Per gli articoli con componenti inox (.X) ordine minimo 2500 pz. - Per gli articoli con trattamento Montix (.MX) ordine minimo 5000 pz. ***Available only upon request*** *Minimun order of 2500 pcs. for products with inox components (.X) - Minimun order of 5000 pcs. for products with Montix treatment (.MX)*

MONTEBIANCO

Squadre con pulsanti esterni | *Corner joints with outward buttons*

ART. N.	Descr.	L	H	C1	C2	A	F	B	ØB
0428/250	Ø10,5	36,00	23,10			21,00	11x6	41,00	10,50
0429/200	Ø10,2	35,90	27,00			20,00	11x6	40,00	10,20
0429.8/200	Ø8	35,90	27,00			20,00	11x6	41,00	8,00
0430/200	Ø10,5	51,20	14,50			21,00	11x6	41,00	10,50
0431/250	Ø10,5	25,30	17,20			21,00	11x6	41,00	10,50
0431F/250	Ø10,5	25,30	17,20			21,00	11x6	41,00	10,50
0431F.10/8/100B	Ø8	25,30	17,20			21,00	11x6	42,00	8,00
0432/250	Ø10,5	40,80	9,90			14,50	11x6	36,00	10,50
0432.10/8/250	Ø8	40,80	9,90			14,50	11x6	37,00	8,00
0432.MX/250	Ø10,5	40,80	9,90			14,50	11x6	36,00	10,50
0432.X/250	Ø10,5	40,80	9,90			14,50	11x6	36,00	10,50
0432S/250	Ø10,5	40,80	9,90			14,50	11x6	36,00	10,50
0435/250	Ø10,5	28,40	10,70			14,50	11x6	36,50	10,50
0435.MX/250	Ø10,5	28,40	10,70			14,50	11x6	36,50	10,50
0436/250	Ø10,5	24,60	13,70			21,00	11x6	41,00	10,50
0436.10/8/250	Ø8	24,60	13,70			21,00	11x6	42,00	8,00
0436F/250	Ø10,5	24,60	13,70			21,00	11x6	41,00	10,50
0437/250	Ø10,5	39,50	14,00			21,00	11x6	41,00	10,50
0437.10/8/250	Ø8	39,50	14,00			21,00	11x6	42,00	8,00
0438/250	Ø10,5	41,50	13,80			21,00	11x6	41,00	10,50
0439/250	Ø10,5	34,80	22,00			21,00	11x6	41,00	10,50
0442DX/250	Ø10,5	28,40	14,00	11,50	16,90	21,00	11x6	41,00	10,50
0442DX.10/8/250	Ø8	28,40	14,00	11,50	16,90	21,00	11x6	42,00	8,00
0442DX.10/8X/250	Ø8	28,40	14,00	11,50	16,90	21,00	11x6	42,00	8,00
0442SX/250	Ø10,5	28,40	14,00	16,90	11,50	21,00	11x6	41,00	10,50
0442SX.10/8/250	Ø8	28,40	14,00	16,90	11,50	21,00	11x6	42,00	8,00
0442SX.10/8X/250	Ø8	28,40	14,00	16,90	11,50	21,00	11x6	42,00	8,00
0443/250	Ø10,5	23,90	14,00			21,00	11x6	41,00	10,50
0443.10/8/250	Ø8	23,90	14,00			21,00	11x6	42,00	8,00
0443.8MX/250	Ø8	23,90	14,00			21,00	11x6	42,00	8,00
0443F/250	Ø10	23,90	14,00			21,00	11x6	41,00	10,00
0443F.10/8/250	Ø8	23,90	14,00			21,00	11x6	42,00	8,00
0443F.10X10/250	Ø10,5	23,90	14,00			21,00	11x6	41,00	10,50
0444/250	Ø10,5	23,90	26,00			21,00	11x6	41,00	10,50
0444.10/8/250	Ø8	23,90	26,00			21,00	11x6	42,00	8,00
0444F/250	Ø10,5	23,90	26,00			21,00	11x6	41,00	10,50
0445/250	Ø10,5	31,80	10,70			14,50	11x6	36,50	10,50
0445.10/8/250	Ø8	31,80	10,70			14,50	11x6	37,50	8,00
0445B/250	Ø10,5	35,50	10,60			14,50	11x6	36,50	10,50
0445B.10/8/250	Ø8	35,50	10,60			14,50	11x6	37,50	8,00
0445B.8/250	Ø8	35,50	10,60			14,50	11x6	37,50	8,00
0445B.X/250	Ø10,5	35,50	10,60			14,50	11x6	36,50	10,50
0446/150	Ø10,5	23,80	39,20			31,50	11x6	52,50	10,50
0446.10/8/150	Ø8	23,80	39,20			31,50	11x6	53,50	8,00
0446.10/9/150	Ø9	23,80	39,20			31,50	11x6	53,00	9,00
0446.10/9X/150	Ø9	23,80	39,20			31,50	11x6	53,00	9,00
0446F/150	Ø10	23,80	39,20			31,50	11x6	52,50	10,00

ART. N.	Descr.	L	H	C1	C2	A	F	B	ØB
0447/150	Ø10,5	28,50	34,60			27,00	11x6	47,00	10,50
0447.MX/200	X Ø10,5	28,50	34,60			27,00	11x6	47,00	10,50
0449/250	Ø10,5	35,80	31,60			21,00	11x6	41,00	10,50
0449.X/250	X Ø10,5	35,80	31,60			21,00	11x6	41,00	10,50
0450/250	Ø10,5	28,00	12,00			15,50	11x6	38,00	10,50
0450.10/8/250	Ø8	28,00	12,00			15,50	11x6	39,00	8,00
0451/250	Ø10,5	35,90	20,20			20,00	11x6	40,00	10,50
0451.X/250	X Ø10,5	35,90	20,20			20,00	11x6	40,00	10,50
0452/250	Ø10,5	27,90	23,90			15,50	11x6	38,00	10,50
0453/250	Ø10,5	27,80	20,30			15,50	11x6	38,00	10,50
0454/250	Ø10,5	28,00	13,80			15,50	11x6	38,00	10,50
0454.10/8/250	Ø8	28,00	13,80			15,50	11x6	39,00	8,00
0455DX/250	Ø8	34,00	14,00	22,50	11,50	21,00	11x6	42,00	8,00
0455DX.10/8/250	Ø8	34,00	14,00	22,50	11,50	21,00	11x6	42,00	8,00
0455SX/250	Ø10,5	34,00	14,00	11,50	22,50	21,00	11x6	41,00	10,50
0455SX.10/8/250	Ø8	34,00	14,00	11,50	22,50	21,00	11x6	42,00	8,00
0456/250	Ø10,5	36,30	16,50			20,00	11x6	40,00	10,50
0457.7/250	Ø7	32,50	18,20			21,00	11x6	42,50	7,00
0460.8/250	Ø8	13,70	11,80			17,00	11x6	39,00	8,00
0460.8L/250	Ø8	13,70	11,80			17,00	11x6	39,00	8,00
0460.8X/250	Ø8	13,70	11,80			17,00	11x6	39,00	8,00
0460F.8/250	Ø8	13,70	11,80			17,00	11x6	39,00	8,00
0460F.8MX/250	X Ø8	13,70	11,80			17,00	11x6	39,00	8,00
0461/250	Ø10,5	29,00	18,40			21,00	11x6	41,00	10,50
0461F/250	Ø10	29,00	18,40			21,00	11,6	41,00	10,00
0463/250	Ø10,5	30,10	15,70			24,00	11x6	42,00	10,50
0463.10/8/250	Ø8	30,10	15,70			24,00	11x6	43,00	8,00
0464/200	Ø10,5	30,30	31,00			24,00	11x6	42,00	10,50
0465/250	Ø10,5	25,40	9,90			14,50	11x6	36,50	10,50
0465.10/8/250	Ø8	25,40	9,90			14,50	11x6	37,50	8,00

Disponibile solo su richiesta Per gli articoli con componenti inox (.X) ordine minimo 2500 pz. - Per gli articoli con trattamento Montix (.MX) ordine minimo 5000 pz. ***Available only upon request*** *Minimun order of 2500 pcs. for products with inox components (.X) - Minimun order of 5000 pcs. for products with Montix treatment (.MX)*

MONTEBIANCO

Squadre con pulsanti esterni | *Corner joints with outward buttons*

ART. N.	Descr.	L	H	C1	C2	A	F	B	ØB
0466/250	Ø10,5	26,00	30,00			14,50	11x6	36,50	10,50
0466.10/8/250	Ø8	26,00	30,00			14,50	11x6	37,50	8,00
0468.8/250	Ø8	30,80	11,00			14,50	11x6	37,50	8,00
0468.8X/250	X Ø8	30,80	11,00			14,50	11x6	37,50	8,00
0469/250	Ø10,5	21,30	9,40			11,00	11x6	33,50	10,50
0469.10/8/250	Ø8	21,30	9,40			11,00	11x6	34,50	8,00
0469.9/250	Ø9	21,30	9,40			11,00	11x6	34,00	9,00
0471.9/250	Ø9	21,90	8,20			11,00	11x6	33,00	9,00
0472.10/8C/250	Ø8	35,60	8,50			11,00	11x6	34,00	8,00
0472.9/250	Ø9	35,60	8,50			11,00	11x6	33,00	9,00
0474/250	Ø10,5	31,80	28,50			24,00	11x6	41,00	10,50
0475/150	Ø10,5	40,80	35,80			21,00	11x6	41,00	10,50
0476/250	Ø10,5	21,90	24,30			21,00	11x6	42,00	10,50
0476.10/8/100B	Ø8	21,90	24,30			21,00	11x6	43,00	8,00
0478/150	Ø10,5	35,90	35,70			21,00	11x6	41,00	10,50
0478.10L/150	Ø10,5	35,90	35,70			21,00	11x6	41,00	10,50
0478.10X10/150	Ø10,5	35,90	35,70			21,00	11x6	41,00	10,50
0478.8/150	Ø8	35,90	35,70			21,00	11x6	42,00	8,00
0479/250	Ø10,5	30,90	30,00			21,00	11x6	41,00	10,50
0479.8/250	Ø8	30,90	30,00			21,00	11x6	42,00	8,00
0480/250	Ø10,5	45,70	14,50			22,00	11x6	41,00	10,50
0481.10/8/200	Ø8	48,50	10,50			15,00	11x6	44,00	8,00
0482.10/8/250	Ø8	36,50	9,20			15,00	11x6	44,00	8,00
0483/250	Ø10,5	34,30	10,70			14,50	11x6	36,50	10,50
0484S/250	Ø10,5	34,30	10,50			14,00	Ø9	36,50	10,50
0485/250	Ø10,5	32,00	17,40			21,00	11x6	39,00	10,50
0485.10/8/250	Ø8	32,00	17,40			21,00	11x6	40,00	8,00
0485F/250	Ø10,5	32,00	17,40			21,00	11x6	39,00	10,50
0486/100	Ø10,5	40,90	37,20			14,00	14x5	36,75	10,50
0487/250	Ø10,5	25,20	36,00			21,00	11x6	41,00	10,50
0487.10/8/250	Ø8	25,20	36,00			21,00	11x6	42,00	8,00
0488/200	Ø10,5	45,90	14,30			18,00	11x6	37,00	10,50
0491/250	Ø10,5	20,50	10,30			14,50	11x6	36,00	10,50
0491.10/8/250	Ø8	20,50	10,30			14,50	11x6	37,00	8,00
0493/250	Ø10,5	19,60	15,80			25,00	14x6	47,00	10,50
0493.8/250	Ø8	19,60	15,80			25,00	14x6	48,00	8,00
0494/250	Ø10,5	19,70	23,20			25,00	11x6	48,00	10,50
0495/250	Ø10,5	27,60	10,50			14,50	11x6	37,50	10,50
0496/200	Ø10,5	28,30	35,20			28,00	11x6	48,00	10,50
0497/250	Ø10,5	36,00	9,80			15,00	13x6	38,00	10,50
0497.8/250	Ø8	36,00	9,80			15,00	13x6	39,00	8,00
0498/250	Ø10,5	29,10	12,30			14,50	11x6	37,50	10,50
0499.10/8/250	Ø8	31,30	10,60			14,50	11X6	37,50	8,00
0800/250	Ø10,5	40,80	9,90			4,00	6x8	34,50	10,50
0803DX/250	Ø10,5	37,10	10,00	25,30	11,80	4,00	6x8	34,50	10,50
0803SX/250	Ø10,5	37,10	10,00	11,80	25,30	4,00	6x8	34,50	10,50
0805DX/250	Ø10	29,80	9,80	20,00	9,80	5,00	6x8	34,50	10,00

MONTEBIANCO

ART. N.	Descr.	L	H	C1	C2	A	F	B	ØB
0805DX.10/8/250	Ø8	29,80	9,80	20,00	9,80	5,00	6x8	35,50	8,00
0805SX/250	Ø10	29,80	9,80	9,80	20,00	5,00	6x8	34,50	10,00
0805SX.10/8/250	Ø8	29,80	9,80	9,80	20,00	5,00	6x8	35,50	8,00
0808DX.10/8/250	Ø8	34,50	10,00	25,00	9,50	5,00	6x8	35,50	8,00
0808SX.10/8/250	Ø8	34,50	10,00	9,50	25,00	5,00	6x8	35,50	8,00
0815DX/250	Ø10,5	39,00	23,80	25,50	13,50	4,00	6x8	37,50	10,50
0815SX/250	Ø10,5	39,00	23,80	13,50	25,50	4,00	6x8	37,50	10,50
1010/50	Ø11	33,50	35,80			47,50	9x19	89,00	11,00
1012/50	Ø10,5	26,20	38,30			16,00	15x6	37,50	10,50
1CWR-85F/250	Ø10	26,40	14,40			22,00	11x6	41,00	10,00
1CWR-85F.10L/250	Ø10	26,40	14,40			22,00	11x6	41,00	10,00
4101/150	Ø10,5	36,20	29,90			21,00	11x6	41,00	10,50
4102/250	Ø10,5	25,10	13,90			21,00	11x6	41,00	10,50
4111/250	Ø10,5	30,30	14,00			21,00	11x6	41,00	10,50
4112/250	Ø10,5	23,90	14,00			21,00	11x6	41,00	10,50
4113.9/250	Ø9	25,40	10,30			14,00	12x7	38,00	9,00
4114.9/250	Ø9	29,60	11,70			14,00	12x7	38,00	9,00
4115.9/200	Ø9	29,80	21,60			14,00	12x7	38,00	9,00
4116.9/150	Ø9	29,80	39,50			14,00	12x7	38,00	9,00
4119/250	Ø10,5	34,40	19,40			17,00	11x6	41,00	10,50
4121/250	Ø10,5	27,50	13,60			17,00	16x8	41,00	10,50
4121.10/8X/50	X Ø8	27,50	13,60			17,00	16x8	42,00	8,00
4122.10/8/250	Ø8	25,90	10,10			14,50	11x6	37,50	8,00
4122.10/9/250	Ø9	25,90	10,10			14,50	11x6	37,00	9,00
4123/250	Ø10,5	26,20	22,50			16,00	15x6	37,50	10,50
4124/200	Ø10,5	26,20	38,30			16,00	15x6	37,50	10,50
4125/250	Ø10,5	36,60	14,20	21,60	15,00	21,00	11x6	41,00	10,50
4128DX/150	Ø10,5	28,70	37,50	18,30	10,40	19,50	14x5	42,00	10,50
4128SX/150	Ø10,5	28,70	37,50	10,40	18,30	19,50	14x5	42,00	10,50
4129/250	Ø10,5	35,90	19,50			20,00	11x6	40,00	10,50
4132/250	Ø10	41,00	9,50			14,50	11x6	36,00	10,00
4135DX/250	Ø10,5	36,80	13,90	20,40	16,40	20,20	12,8x6	41,00	10,50
4136DX/200	Ø10,5	36,40	30,80	20,40	16,00	20,20	12,8x6	41,00	10,50
4139/250	Ø8	21,30	30,80			21,00	11x6	42,00	8,00
4139.10X10/250	Ø10	21,30	30,80			21,00	11x6	41,00	10,00
4140/250	Ø8	40,40	10,80	15,20	25,20	16,00	11x6	42,00	8,00
4141/250	Ø8	20,00	20,70			21,00	11x6	42,00	8,00
4142/250	Ø8	24,90	20,80			21,00	11x6	42,00	8,00
4143/250	Ø8	20,00	29,70			21,00	11x6	42,00	8,00
4144/150	Ø8	40,40	35,80	11,50	28,90	21,00	11x6	42,00	8,00
4152/250	Ø10	36,00	14,70			21,00	11x6	41,00	10,00
4154/150	Ø10,5	26,70	22,40			21,00	Ø9	53,00	10,50
4155/200	Ø10,5	19,40	22,40			21,00	Ø9	53,00	10,50
4156/100	Ø10,5	26,70	42,70			21,00	Ø9	53,00	10,50

Disponibile solo su richiesta Per gli articoli con componenti inox (.X) ordine minimo 2500 pz. - Per gli articoli con trattamento Montix (.MX) ordine minimo 5000 pz. ***Available only upon request*** *Minimun order of 2500 pcs. for products with inox components (.X) - Minimun order of 5000 pcs. for products with Montix treatment (.MX)*

MONTEBIANCO

Squadre con pulsanti esterni | *Corner joints with outward buttons*

ART. N.	Descr.	L	H	C1	C2	A	F	B	ØB
4157/200	Ø10	32,00	17,40			21,00	11x6	39,00	10,00
4161/150	Ø10,5	24,20	32,00			24,00	12x6	47,75	10,50
4161.10/8/150	Ø8	24,20	32,00			24,00	12x6	48,75	8,00
4162/150	Ø10,5	35,80	32,00			24,00	12x6	47,75	10,50
4163/100	Ø10,5	41,30	32,00			24,00	12x6	47,75	10,50
4164DX/200	Ø10	24,40	13,90	14,20	10,20	19,50	15x6	44,00	10,00
4164DX.8/200	Ø8	24,40	13,90	10,20	14,20	19,50	15x6	45,00	8,00
4164SX/200	Ø10	24,40	13,90	10,20	14,20	19,50	15x6	44,00	10,00
4164SX.8/200	Ø8	24,40	13,90	14,20	10,20	19,50	15x6	45,00	8,00
4165DX.8/200	Ø8	24,40	31,90	10,20	14,20	19,50	15x6	45,00	8,00
4165SX.8/200	Ø8	24,40	31,90	14,20	10,20	19,50	15x6	45,00	8,00
4168/200	Ø10	35,90	25,50			20,00	11x6	40,00	10,00
4170/250	Ø10	16,70	10,50			15,00	12x6	38,00	10,00
4171/250	Ø10,5	36,60	14,70			15,00	12x6	38,00	10,50
4172/150	Ø10	24,60	23,40			21,00	11x6	41,00	10,00
4175DX/250	Ø10,5	19,60	20,00	7,85	11,75	21,00	11x6	41,00	10,50
4181/250	Ø10	34,00	13,80	11,50	22,50	21,00	11x6	41,00	10,00
4183/250	Ø10	19,40	19,40			24,00	11x6	45,00	10,00
4185.9/250	Ø9	15,70	8,60			11,00	11x6	33,00	9,00
4186.8/250	Ø8	13,90	13,50			16,00	15x5	39,50	8,00
4187/250	Ø10	21,90	13,70			19,00	13x5	41,00	10,00
4190/250	Ø10	17,80	12,00			18,00	11x6	38,00	10,00
4191/250	Ø10	25,80	12,00			18,00	11x6	38,00	10,00
4195.8/250	Ø8	22,00	14,50			19,00	12x6	45,00	8,00
4196.9/250	Ø9	19,80	8,40			5,00	19x6	32,50	9,00
4200/150	Ø10	53,20	26,60			18,00	14x7	43,00	10,00
4201/150	Ø10	56,50	14,00			18,00	14x7	43,00	10,00
4202/150	Ø10	39,20	25,90	24,60	14,60	18,00	14x7	43,00	10,00
4203/250	Ø10,5	23,80	15,80	14,70	9,10	20,00	12x6	39,75	10,50
4204/150	Ø10,5	36,70	35,60	22,00	14,70	20,00	12x6	39,75	10,50
4206/125	Ø10,5	46,20	22,40			16,00	8x18	51,25	10,50
4207/250	Ø10,5	31,50	17,20			24,00	11x6	41,00	10,50
4209.8/250	Ø8	16,60	13,40			14,00	14x5	38,00	8,00
4210/200	Ø10,5	23,80	41,30	9,10	14,70	20,00	12X6	39,75	10,50
4213/250	Ø10	35,80	13,30			21,00	11x6	41,00	10,00
4215DX/250	Ø10,5	28,70	9,80	18,30	10,40	14,00	14X6	36,50	10,50
4215SX/250	Ø10,5	28,70	9,80	10,40	18,30	14,00	14X6	36,50	10,50
4216DX/200	Ø10	24,40	13,90	10,20	14,20	19,50	15X6	44,00	10,00
4216SX/200	Ø10	24,40	13,90	14,20	10,20	19,50	15X6	44,00	10,00
4217/250	Ø10	19,50	14,50			19,50	15X6	44,00	10,00
4221/250	Ø10	35,90	13,90			21,00	11X6	41,00	10,00
A7101/250	Ø5	8,90	11,20			14,00	11x5	30,50	5,00
CWR-85/250	Ø10	26,40	14,40			22,00	11x6	41,00	10,00
CWR-85.10L/250	Ø10	26,40	14,40			22,00	11x6	41,00	10,00

Disponibile solo su richiesta Per gli articoli con componenti inox (.X) ordine minimo 2500 pz. - Per gli articoli con trattamento Montix (.MX) ordine minimo 5000 pz. ***Available only upon request*** *Minimun order of 2500 pcs. for products with inox components (.X) - Minimun order of 5000 pcs. for products with Montix coating(.MX)*

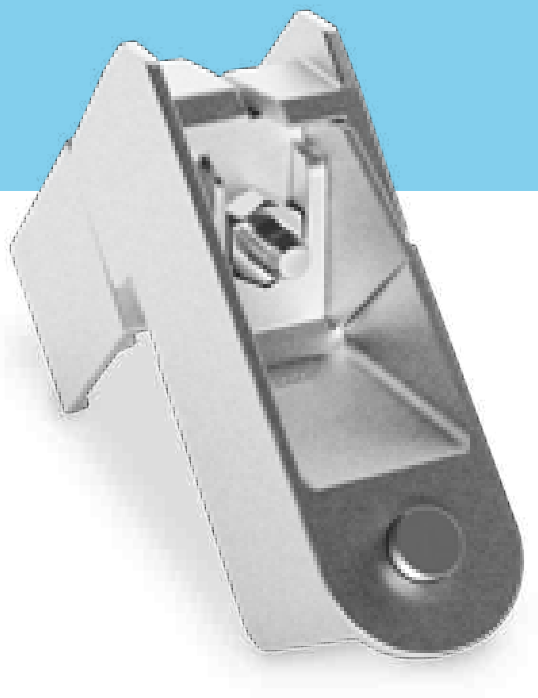

Video

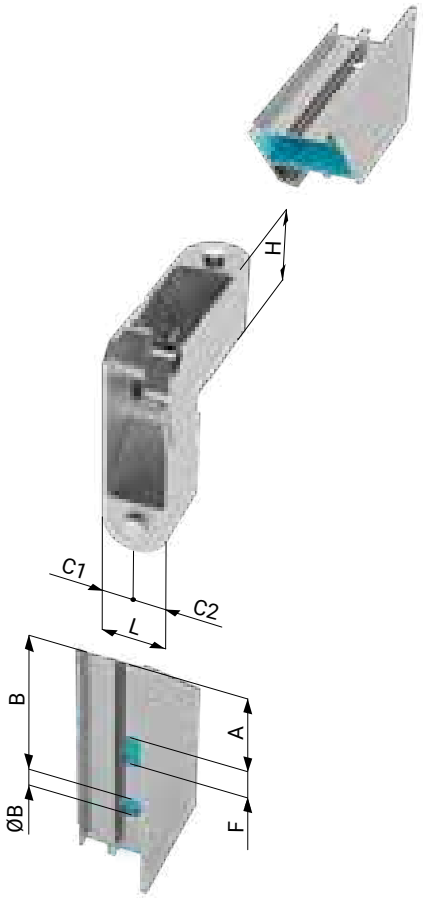

Squadra di giunzione angolare in alluminio pressofuso con pulsanti di ancoraggio a scatto rivolti all'esterno, vite e dado di serraggio M8. Squadra con espansione laterale in fase di serraggio. Recuperando i giochi laterali tra squadra e profilo garantisce un perfetto allineamento e non permette la rotazione dei profili. Consigliata per profili di persiane o porte di grande sezione. **Attrezzatura di serraggio richiesta: chiave esagonale.**

Die-cast aluminum corner joint with outward spring-loaded buttons and 8mm tightening screw. The lateral expansion anchoring system eliminates any lateral gap when tightened, guaranteeing a perfect alignment and avoiding profile rotation. Recommended for windows and doors with wide cross-section profiles. ***Tools needed: Allen wrench.***

ART. N.	Descr.	L	H	C1	C2	A	F	B	ØB
1001/50	Ø11	33,50	35,80			47,50	9x19	89,00	11,00
1001.X/50	X Ø11	33,50	35,80			47,50	9x19	89,00	11,00
1002.11/8/50	Ø8	47,20	34,90			60,00	9x19	89,00	8,00
1003/50	Ø11	31,80	35,80			47,50	9x19	89,00	11,00
1004/50	Ø11	25,10	35,80			47,50	9x19	89,00	11,00
1004.11/8/50	Ø8	25,10	35,80			47,50	9x19	90,50	8,00
1004.11/8X/50	X Ø8	25,10	35,80			47,50	9x19	90,50	8,00
1004.11L/50	Ø11	25,10	35,80			47,50	9x19	89,00	11,00
1005.11/8/50	Ø8	35,80	34,90			60,00	9x19	89,00	8,00
1006/50	Ø11	40,20	31,00			51,00	19x9	89,50	11,00
1006.11/10/50	Ø10	40,20	31,00			51,00	19x9	90,50	10,00
1006.11/8/50	Ø8	40,20	31,00			51,00	19x9	91,00	8,00

Disponibile solo su richiesta Per gli articoli con componenti inox (.X) ordine minimo 2500 pz. - Per gli articoli con trattamento Montix (.MX) ordine minimo 5000 pz. ***Available only upon request*** *Minimun order of 2500 pcs. for products with inox components (.X) - Minimun order of 5000 pcs. for products with Montix coating(.MX)*

MONTEROSA

Squadre con pulsanti esterni | *Corner joints with outward buttons*

ART. N.	Descr.	L	H	C1	C2	A	F	B	ØB
1007/50	Ø11	28,20	34,60			47,50	9x19	89,00	11,00
1008DX.10/8/50	Ø8	35,80	34,90	22,90	12,90	60,00	11x6	89,00	8,00
1008SX.10/8/50	Ø8	35,80	34,90	12,90	22,90	60,00	11x6	89,00	8,00
1009.X/50	X Ø11	36,40	30,30			47,50	9x19	89,00	11,00
1011/50	Ø11	42,00	31,70			51,00	9x19	89,50	11,00
1013/200	Ø8	22,55	14,50			25,00	11x6	44,00	8,00
1014/200	Ø8	33,55	14,50			25,00	11x6	44,00	8,00
1014.8L/200	Ø8	33,55	14,50			25,00	11x6	44,00	8,00

Disponibile solo su richiesta Per gli articoli con componenti inox (.X) ordine minimo 2500 pz. - Per gli articoli con trattamento Montix (.MX) ordine minimo 5000 pz. ***Available only upon request*** *Minimun order of 2500 pcs. for products with inox components (.X) - Minimun order of 5000 pcs. for products with Montix coating(.MX)*

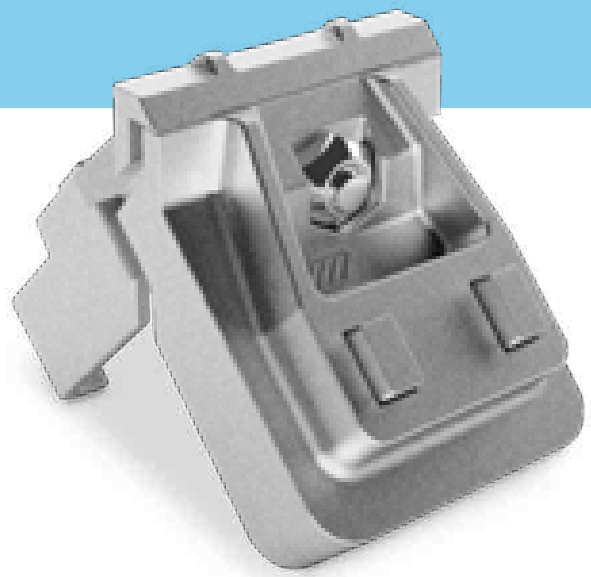

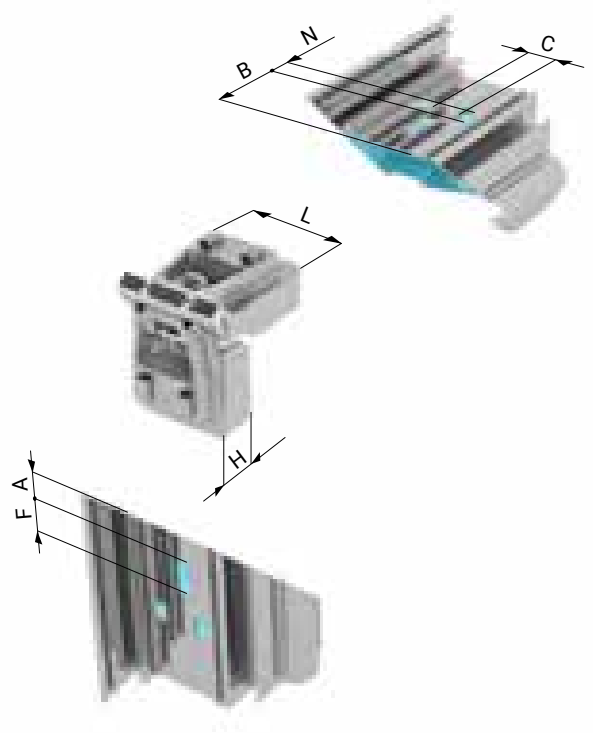

Video

Squadra di giunzione angolare in alluminio pressofuso, con doppi pulsanti di ancoraggio a scatto rivolti all'esterno e vite di serraggio. **Attrezzatura di serraggio richiesta: chiave esagonale.**

Die-cast aluminum threaded corner joint with spring-loaded anchoring buttons facing outwards and tightening screw. ***Tools needed: Allen wrench.***

ART. N.	Descr.	L	H	A	F	B	N	C
0325/150		41,60	22,40	13,30	18x5	37,00	9,3x6	13,00
0326/100		41,40	38,40	13,30	18x5	37,00	9,3x6	13,00
0490/250		41,00	14,20	13,30	18x5	37,00	9,3x6	13,00
0853SX/200		46,60	14,00	16,50	11x4,5	35,50	Ø10	8,80

Disponibile solo su richiesta Per gli articoli con componenti inox (.X) ordine minimo 2500 pz. - Per gli articoli con trattamento Montix (.MX) ordine minimo 5000 pz. ***Available only upon request*** *Minimun order of 2500 pcs. for products with inox components (.X) - Minimun order of 5000 pcs. for products with Montix coating(.MX)*

ATLAS	P. 30
EVEREST	P. 32
CONERO	P. 34
AINOS	P. 35
VENTOUX	P. 36

SQUADRE CON PULSANTI INTERNI

Corner joints with inward buttons

ATLAS

Squadre con pulsanti interni | *Corner joints with inward buttons*

PATENTED

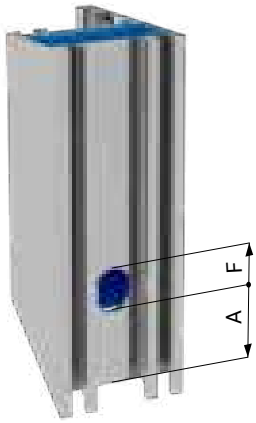

Video

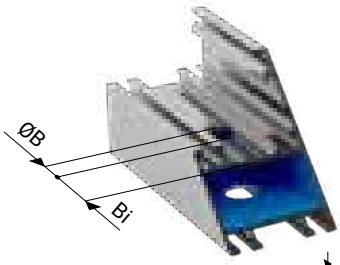

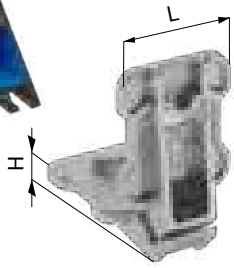

Squadra di giunzione angolare in alluminio pressofuso, con pulsanti di ancoraggio fissi rivolti all'interno e vite di serraggio su corpo squadra filettata. Inserimento agevolato con ancoraggio automatico dei pulsanti. Utilizzabile anche su profili aperti (sagoma a forma "U"). **Attrezzatura di serraggio richiesta: chiave esagonale. Brevettata.**

Die-cast aluminum threaded corner joint with fixed inward buttons and tightening screw. Automatic locking system. ***Tools needed: Allen wrench. Patented.***

ART. N.	Descr.	L	H	A	F	Bi	ØB
0857/250	Ø11	36,00	13,00	21,50	10	30,00	11,00
0857.VL/250	Ø11	36,00	13,00	21,50	10	30,00	11,00
0858/250	Ø11,5	44,90	20,50	29,00	11	29,00	11,50
0859/200	Ø11,5	40,10	25,90	40,00	11,5	24,00	11,50
0860/250	Ø11,5	36,00	12,80	21,00	11,5	21,00	11,50

Disponibile solo su richiesta Per gli articoli con componenti inox (.X) ordine minimo 2500 pz. - Per gli articoli con trattamento Montix (.MX) ordine minimo 5000 pz. ***Available only upon request*** *Minimun order of 2500 pcs. for products with inox components (.X) - Minimun order of 5000 pcs. for products with Montix coating(.MX)*

ATLAS 0859

Può sostituire / *Can replace:*
Everest 0204

ATLAS 0857

Può sostituire / *Can replace:*
Conero 0600

ATLAS 0860

Può sostituire / *Can replace:*
Everest 0200
Everest 0300

ATLAS 0858

Può sostituire / *Can replace:*
Everest 0206
Everest 0306

- **Inserimento agevolato con ancoraggio automatico dei pulsanti**
  Easy profile assembly with automatic fixing buttons
- **In alluminio pressofuso**
  Die cast aluminum
- **Utilizzabile anche su profili aperti (sagoma a forma "U")**
  Also fits open u-shaped profiles

EVEREST

Squadre con pulsanti interni | *Corner joints with inward buttons*

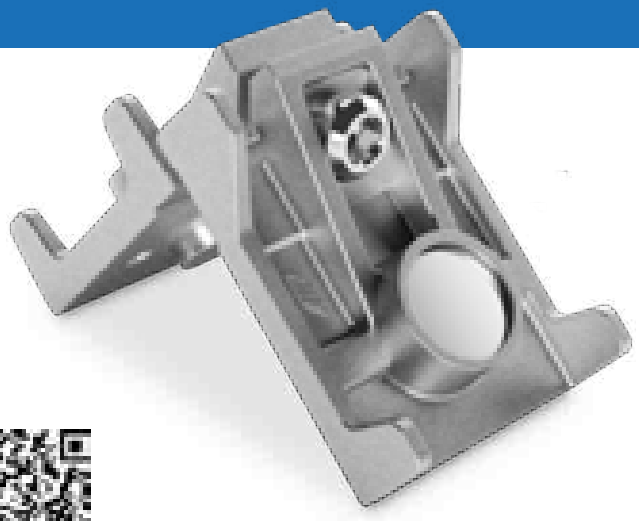

Video

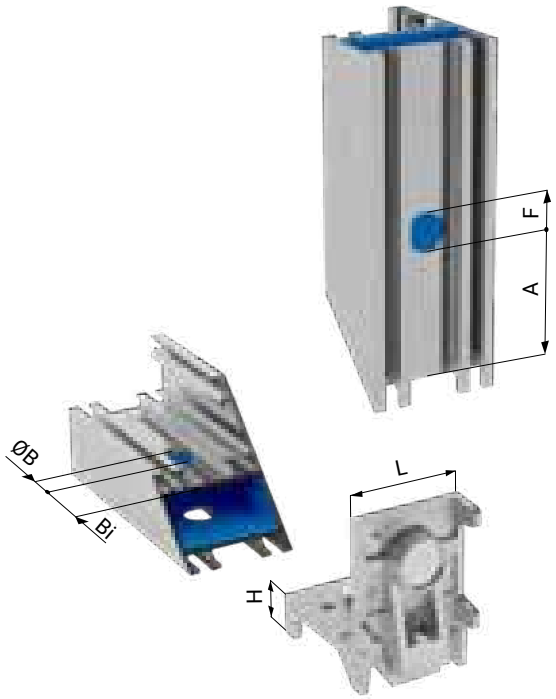

Squadra di giunzione angolare in alluminio pressofuso con pulsanti di ancoraggio a scatto rivolti all'interno e vite di serraggio.
Attrezzatura di serraggio richiesta: chiave esagonale.

Die-cast aluminum corner joint with inward spring-loaded buttons, tightening screw. ***Tools needed: Allen wrench.***

ART. N.	Descr.	L	H	A	F	Bi	ØB	
0200/250	Ø11,5	35,90	13,80	21,00	11,5	21,00	11,50	
0200.X/250	X Ø11,5	35,90	13,80	21,00	11,5	21,00	11,50	
0202/250	Ø11,5	40,00	14,20	22,00	11,5	22,00	11,50	
0203/250	Ø11,5	40,20	15,80	24,00	11,5	24,00	11,50	
0203.11/8X/50	X Ø8	40,20	15,80	24,00	11,5	26,00	8,00	
0204/150	Ø11,5	40,10	26,00	40,00	11,5	24,00	11,50	
0204.11/10/150	Ø10,5	40,10	26,00	40,00	11,5	24,50	10,50	
0204.11/8/250	Ø8	40,10	26,00	40,00	11,5	25,50	8,00	
0204.MX/150	X Ø11,5	40,10	26,00	40,00	11,5	24,00	11,50	
0206/250	Ø11,5	44,90	20,50	29,00	11,5	29,00	11,50	
0206.11/8/250	Ø8	44,90	20,50	29,00	11,5	30,50	8,00	
0206.X/250	X Ø11,5	44,90	20,50	29,00	11,5	29,00	11,50	
0207/250	Ø11,5	36,00	10,00			22,00	11,50	*
0207.X/250	X Ø11,5	36,00	10,00			22,00	11,50	*
0208/250	Ø11,5	36,00	16,20			22,00	11,50	
0211/250	Ø11,5	33,80	10,30			22,00	11,50	*
0212/150	Ø11,5	40,00	27,70	40,00	11,5	24,00	11,50	
0213/150	Ø11,5	40,10	25,00	40,00	11,5	24,00	11,50	
0214/100	Ø11,5	40,00	26,00	32,50	11,5	32,50	11,50	
0214.MX/100	X Ø11,5	40,00	26,00	32,50	11,5	32,50	11,50	

*Montaggio su profilo aperto | *Assembling on open or shaped profile.*

ART. N.	Descr.	L	H	A	F	Bi	ØB
0214.X/100	X Ø11,5	40,00	26,00	32,50	11,5	32,50	11,50
0214F.X/100	X Ø11,5	40,00	26,00	32,50	11,5	32,50	11,50
0217/250	Ø11,5	28,70	15,90	21,00	10x18	30,50	11,50
0300/250	Ø11,5	35,90	13,70	21,00	11,5	21,00	11,50
0301/250	Ø11,5	35,90	15,20	22,00	11,5	22,00	11,50
0301.11/8/250	Ø8	35,90	15,20	22,00	11,5	23,50	8,00
0301.11/8.MX/250	X Ø8	35,90	15,20	22,00	11,5	23,50	8,00
0305/200	Ø11,5	44,80	15,60	24,00	11,5	24,00	11,50
0305.MX/200	X Ø11,5	44,80	15,60	24,00	11,5	24,00	11,50
0306/250	Ø11,5	44,90	20,80	29,00	11,5	29,00	11,50
0310/250	Ø10,5	41,10	10,30	15,00	12x6	32,00	10,50
0310.10/8/250	Ø8	41,10	10,30	15,00	12x6	33,00	8,00
0412/250	Ø10	26,40	13,90	21,00	11x6	22,00	10,00
0416/250	Ø10	20,80	22,80	35,00	11x6	20,00	10,00
0422/250	Ø10,5	21,90	23,00	39,00	11x6	25,50	10,50
0433/200	Ø10,5	25,00	24,70	39,00	11x6	25,50	10,50
0440/250	Ø10,5	19,30	10,50	14,50	11x6	24,50	10,50
0440.10/8/250	Ø8	19,30	10,50	14,50	11x6	25,50	8,00
0440.10/9/250	Ø9	19,30	10,50	14,50	11x6	24,75	9,00
0441/250	Ø10,5	24,00	10,40	14,50	11x6	24,50	10,50
0441.10/8/250	Ø8	24,00	10,40	14,50	11x6	25,50	8,00
0441.10/9/250	Ø9	24,00	10,40	14,50	11x6	24,75	9,00
0467/250	Ø10	26,40	13,50	21,00	11x6	24,50	10,00
0467.10/8/250	Ø8	26,40	13,50	21,00	11x6	25,50	8,00
0477.10/8C/250	Ø8	21,20	7,80	10,50	11x6	21,50	8,00
0489.10/8C/250	Ø8	26,20	7,80	10,50	11x6	21,50	8,00
4176.9/250	Ø9	21,90	8,10	10,50	11x6	22,50	9,00

Disponibile solo su richiesta Per gli articoli con componenti inox (.X) ordine minimo 2500 pz. - Per gli articoli con trattamento Montix (.MX) ordine minimo 5000 pz. ***Available only upon request*** *Minimun order of 2500 pcs. for products with inox components (.X) - Minimun order of 5000 pcs. for products with Montix coating(.MX)*

CONERO

Squadre con pulsanti interni | *Corner joints with inward buttons*

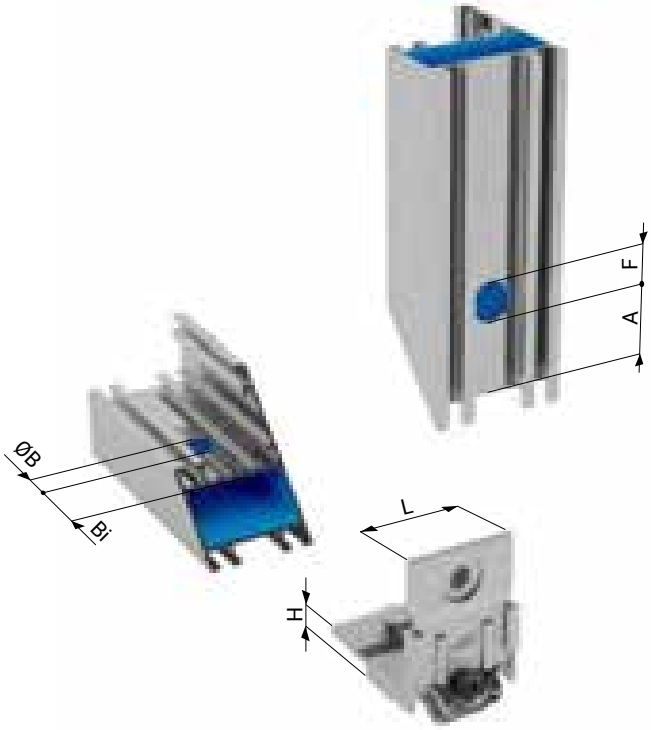

Video

Squadra di giunzione angolare in acciaio zincato con pulsanti di ancoraggio fissi rivolti all'interno, vite di serraggio su corpo squadra filettata. La squadra Conero è della massima robustezza e finitura e permette un bloccaggio solido e preciso dell'angolo. Angolare e cursori squadra in acciaio zincato (7 micron). Vite TCE in 10.9.
Attrezzatura di serraggio richiesta: chiave esagonale.

Galvanized steel corner joint with fixed anchoring buttons facing inwards and tightening screw.
The Conero corner joint combines maximum resistance with a secure and tight clamping. Angle corners and sliders in galvanized steel (7 microns). TCE screws in 10.9.
Tools needed: Allen wrench.

ART. N.	Descr.	L	H	A	F	Bi	ØB
0600/250	Ø11,5	36,00	15,00	23,00	11,5	30,00	11,50
0603/250	Ø11,5	40,60	15,00	23,00	11,5	30,00	11,50
0605/200	Ø11,5	45,70	15,00	23,00	11,5	30,00	11,50

Disponibile solo su richiesta Per gli articoli con componenti inox (.X) ordine minimo 2500 pz. - Per gli articoli con trattamento Montix (.MX) ordine minimo 5000 pz. ***Available only upon request*** *Minimun order of 2500 pcs. for products with inox components (.X) - Minimun order of 5000 pcs. for products with Montix coating(.MX)*

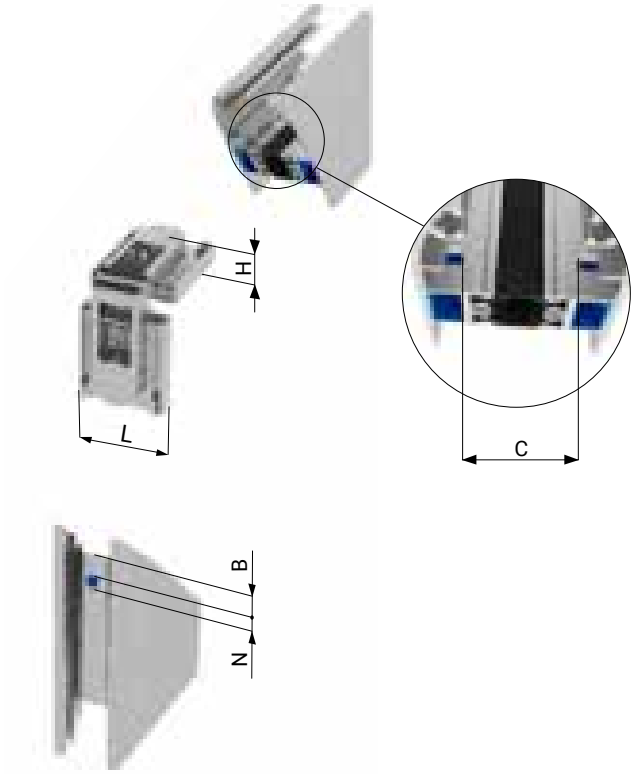

Video

Squadra di giunzione angolare in alluminio pressofuso con doppio ancoraggio fisso interno.
Vite e dado di serraggio. Ideale per profili scorrevoli TT. Dotata di isolamento in PVC, si aggancia sulle estremità del profilo in alluminio consentendo una perfetta chiusura garantita nel tempo. **Attrezzatura di serraggio richiesta: chiave esagonale.**

Die-cast aluminum corner joint with double internal anchoring system. Screw and nut included. Especially designed to fit with TT sliding profiles. Installed on the edge of the profile and provided with PVC thermal insulation, it guarantees a perfect and durable sealing.
Tools needed: Allen wrench.

ART. N.	Descr.	L	H	B	N	C
0852/250		29,20	12,00	9,00	4X6	19,50

Disponibile solo su richiesta Per gli articoli con componenti inox (.X) ordine minimo 2500 pz. - Per gli articoli con trattamento Montix (.MX) ordine minimo 5000 pz. ***Available only upon request*** *Minimun order of 2500 pcs. for products with inox components (.X) - Minimun order of 5000 pcs. for products with Montix coating(.MX)*

VENTOUX

Squadre con pulsanti interni | *Corner joints with inward buttons*

PATENTED NEW

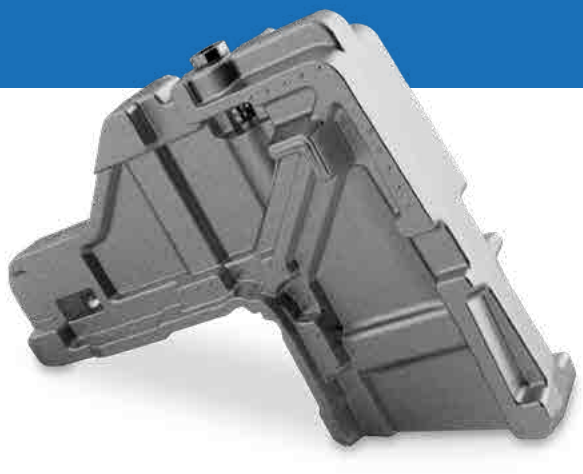

Video

Squadra di giunzione angolare in alluminio pressofuso specifica per l'assemblaggio di persiane e scuri.
Tramite un particolare sistema di ancoraggio, unico nel suo genere, consente di nascondere tutte le lavorazioni all'interno degli angoli, lasciando a vista soltanto due viti sul lato inferiore del serramento.
All'occorrenza, le ante possono essere smontate per eventuali sostituzioni sia degli elementi lamellari che dei meccanismi interni. Attraverso una piccola scantonatura, adiacente ai fori vite, viene drenata l'eventuale formazione di condensa. **Brevettata.**
Attrezzatura di serraggio richiesta: chiave torx.

Die-cast aluminum corner joint specifically designed for shutters. Thanks to its unique anchoring system, it allows to hide all inside processing, only leaving two visible screws on the lower side. If necessary, the shutter can be disassembled to replace both the louvers and the hardware. A small notch adjacent to the screw holes allows any condensation to be drained. ***Patented.***
Tools required: Torx wrench.

*Su misura | *Custom*

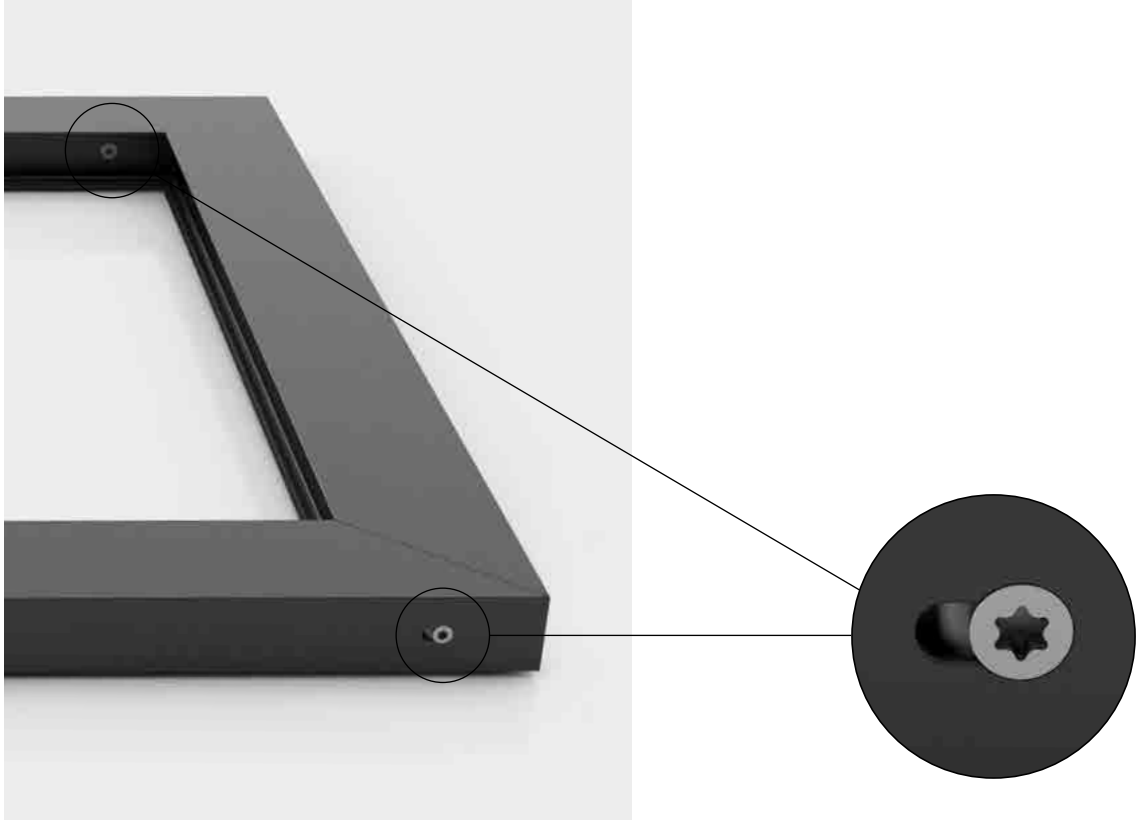

Anta esente da lavorazioni a vista
No visible processing

Scarico condensa
Condensation draining

SQUADRE CON SERRAGGIO AL VERTICE

Corner joints with corner grub screw

PATENTED

Video

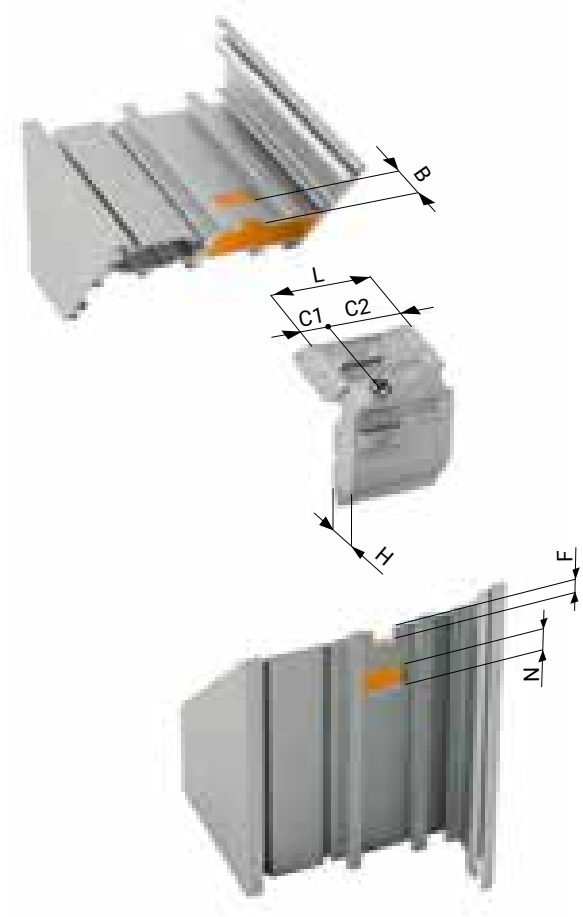

Squadra di giunzione angolare in alluminio pressofuso con serraggio mediante grano al vertice e ancoraggi fissi esterni. Questa squadretta ad espansione verticale con grano al vertice sostituisce le classiche in estruso perfezionando l'assemblaggio dei profili. Dispone di piste specifiche per passaggio colla che consentono una perfetta sigillatura e conferiscono maggiore resistenza alla giunzione evitando inutili sprechi di collante. **Brevettata.**
Attrezzatura di serraggio richiesta: chiave esagonale, speciale applicatore per iniezione colla.

Die-cast aluminum corner joint tightened with a grub screw at the top and fixed outward buttons. This corner joint with vertical expansion replaces the extruded one and improves the assembly of the profile. It has specific glue channels to guarantee perfect sealing and greater strength while avoiding any waste or spill. ***Patented.***
Tools needed: Allen wrench, special injection adapter.

ART. N.	Descr.	L	H	C1	C2	F	B	N
3800/250		29,00	14,10	8,20	20,80	5,5x6	13,50	7,3x12,5

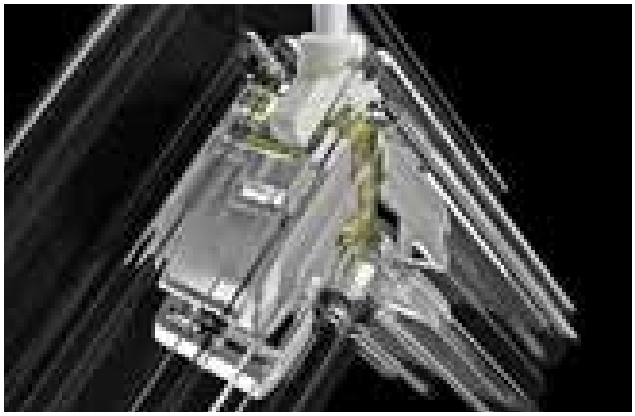

Disponibile solo su richiesta Per gli articoli con componenti inox (.X) ordine minimo 2500 pz. - Per gli articoli con trattamento Montix (.MX) ordine minimo 5000 pz. ***Available only upon request*** *Minimun order of 2500 pcs. for products with inox components (.X) - Minimun order of 5000 pcs. for products with Montix coating(.MX)*

SQUADRE CON SERRAGGIO ROTOTRASLANTE

Corner joints with pivot sliding system

PATENTED

Video

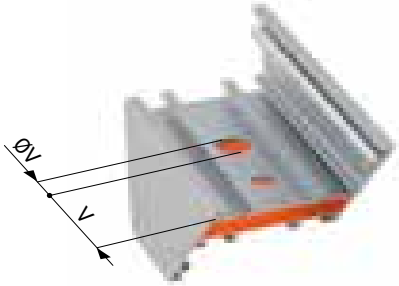

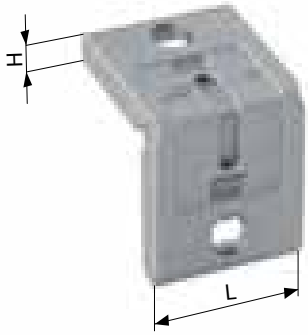

Giunzione angolare in alluminio pressofuso, con spine rototraslanti. L'utilizzo di questa tipologia di giunzione consente di assemblare manualmente il serramento. La particolare spina rototraslante consente di serrare i profili con forza, rispettandone la complanarità. Il serraggio è regolabile per compensare eventuali errori di foratura. Questa tecnologia permette di realizzare giunzioni su profili molto bassi. Dispone di piste specifiche per passaggio colla, per conferire maggiore resistenza alla giunzione, evitando inutili sprechi di collante. **Brevettata. Attrezzatura di serraggio richiesta: chiave torx.**

Die-cast aluminum corner joint with pivot sliding pins. It allows the manual installation of very low window and door profiles. The coplanarity and the perfect tightening are guaranteed by the special pins. The fastening can be adjusted to compensate drilling inaccuracies. It has specific glue channels to guarantee perfect sealing and greater strength while avoiding any waste or spill.
Patented. Tools needed: Torx wrench.

ART. N.	Descr.	L	H	V	ØV	
9000/100	Ø10	41,40	9,90	36,00	10,00	0070

Disponibile solo su richiesta Per gli articoli con componenti inox (.X) ordine minimo 2500 pz. - Per gli articoli con trattamento Montix (.MX) ordine minimo 5000 pz. ***Available only upon request*** *Minimun order of 2500 pcs. for products with inox components (.X) - Minimun order of 5000 pcs. for products with Montix treatment (.MX)*

TONALE P. 44
CERVINO P. 48
CERVINO PIANO P. 50

SQUADRE MULTIFUNZIONE

Multifunction corner joints

TONALE

PATENTED

Video

Squadra di giunzione angolare in alluminio pressofuso polifunzionale: ad avvitare, spinare o cianfrinare con piste per passaggio colla. Tonale è consigliata per porte, persiane o serramenti blindati, tuttavia il suo impiego ha avuto successo anche nei serramenti classici. Oltre che una maggior resistenza, la squadretta presenta numerose caratteristiche: prima fra tutte l'espansione laterale controllata che, senza deformare, recupera i giochi del profilo e garantisce una perfetta planarità delle superfici; il serraggio può avvenire sia dall'esterno che dall'interno, dispone di piste specifiche per passaggio colla per consentire una perfetta sigillatura. Spine e viti vendute separatamente.
Brevettata. Attrezzatura di serraggio richiesta: chiave esagonale o spinatrice o cianfrinatrice.

ART. N.	Descr.	L	H	C1	C2	B	Bi	ØB	E	E1	V	Vi	Vi1	ØV			
5001/50	Ø8	41,80	31,70						43,00		54,00	41,50	19,50	8,00	10mm		VILM5,5X20ATL
5002/50	Ø8	41,20	21,00						43,00		48,70	34,50	12,50	8,00	10mm		VILM5X20ATL
5003/50	Ø8	46,00	26,80						43,00		54,00	36,00	18,00	8,00	10mm		VILM5X20ATL
5004/50	Ø10,5	26,80	31,40						41,00		41,00	31,00		10,50	10mm		VILM6,3X20ST
5007/50	Ø11	41,00	37,40						36,00		37,50	25,50		11,00	10mm		VILM6,3X20
5008/50	Ø8	40,40	40,90						54,30		56,00	26,00		8,00	7mm		VILM5X20ST
5009/200	Ø8	26,40	14,80						53,50		56,00			8,00	7mm		VILM5X12,5ST
5011/150	Ø8	28,50	14,50			45,00	40,00	8,00	43,00		45,00	40,00		8,00	10mm	0088	VILM5X14_D8
5014/150	Ø8	13,40	11,70						38,50		38,50	41,00		8,00	8mm		VILM4X11T8
5014.EXT /5000	Ø8	13,40	11,70						38,50		38,50			8,00	8mm		VILM4X11T8
5016/50	Ø10,5	39,80	12,60	17,10	22,70				49,50		51,25			10,50	8mm		VILM6,3X14,5ST
5017/50	Ø10,5	46,20	12,60						49,50		51,25			10,50	8mm		VILM6,3X14,5ST
5018/50	Ø10,5	55,20	12,60						49,50		51,25			10,50	8mm		VILM6,3X14,5ST
5019/50	Ø10,5	38,10	56,80						49,50		51,25			10,50	8mm		VILM6,3X20ST
5020/50	Ø10,5	39,80	42,80	17,10	22,70				49,50		51,25			10,50	8mm		VILM6,3X20ST
5021/50	Ø10,5	55,20	32,60						49,50		51,25			10,50	8mm		VILM6,3X20ST
5022/50	Ø10,5	55,20	22,40						49,50		51,25			10,50	8mm		VILM6,3X20ST
5023/50	Ø10,5	45,80	56,80	22,70	23,10				49,50		51,25			10,50	8mm		VILM6,3X20ST
5025/50	Ø10,5	46,20	32,60						49,50		51,25			10,50	8mm		VILM6,3X20ST
5026/50	Ø10,5	42,40	22,40						49,50		51,25			10,50	8mm		VILM6,3X20ST
5027/50	Ø10,5	39,80	56,80	17,10	22,70				49,50		51,25			10,50	8mm		VILM6,3X20ST
5028/50	Ø6	19,80	14,90			42,00	35,00	6,00	40,00		42,00	35,00		6,00	6mm	0087	VILM5X14_D6
5029/200	Ø10,5	24,40	14,50						40,00		41,00			10,50	8mm		VILM6,3X14,5ST
5030/150	Ø10,5	24,40	26,40						40,00		41,00			10,50	8mm		VILM6,3X20ST
5032/150	Ø8	14,40	16,40			44,00		8,00	43,00		44,00			8,00	10mm	0088	VILM5X14_D8

TONALE

Multifunction die-cast aluminum corner joint: for screwing, pinning or crimping. The Tonale is recommended for doors, shutters or armoured doors, however it can also be successfully used in conventional locks. The controlled lateral expansion recovers the profile clearance and guarantees perfectly flat surfaces without any profile deformation. Tightening can take place both from the outside or the inside. It has also specific tracks for glue running in order to allow perfect sealing and to give the joint greater resistance, preventing pointlessly wasted glue. It is the ideal answer for developers and distributors, one corner joint rather than three. Pins and screws are sold separately. ***Patented. Tools needed: Allen wrench or pinning or crimping machine.***

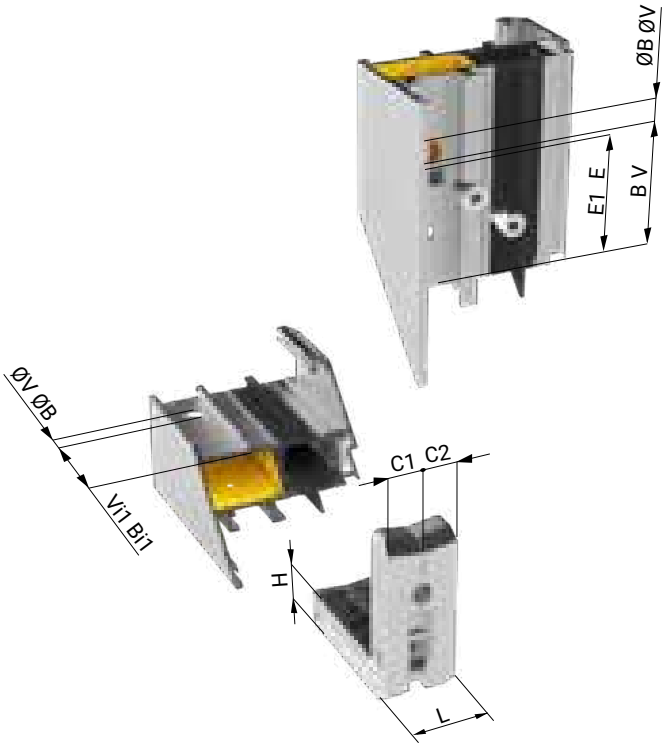

ART. N.	Descr.	L	H	C1	C2	B	Bi	ØB	E	E1	V	Vi	Vi1	ØV			
5033/200	Ø8	23,00	14,40			45,00	40,00	8,00	65,00	43,00	45,00	40,00		8,00	8mm	0088	VILM5X14_D8
5034/150	Ø8	29,10	14,60	8,30	20,80	44,00		8,00	43,00		44,00			8,00	10mm	0088	VILM5X14_D8
5035/200	Ø8	16,80	14,30			45,00	40,00	8,00	43,00	65,00	45,00	40,00		8,00	8mm	0088	VILM5X14_D8
5036/100	Ø8	17,00	35,80			45,00	28,00	8,00	43,00		45,00	28,00		8,00	8mm	0088	VILM5X14_D8
5037/100	Ø8	23,10	35,80			45,00	28,00	8,00	43,00		45,00	28,00		8,00	8mm	0088	VILM5X14_D8
5038/100	Ø8	26,40	35,80			45,00	28,00	8,00	43,00		45,00	28,00		8,00	8mm	0088	VILM5X14_D8
5039/50	Ø8	33,80	35,80			45,00	28,00	8,00	43,00		45,00	28,00		8,00	8mm	0088	VILM5X14_D8
5040/200	Ø8	19,50	14,50			45,00	40,00	8,00	43,00	65,00	45,00	40,00		8,00	8mm	0088	VILM5X14_D8
5042/100	Ø8	24,70	39,50			45,00	28,00	8,00	43,00		45,00	28,00		8,00	8mm	0088	VILM5X14_D8
5043/100	Ø8	29,00	38,50	20,75	8,25	44,00	28,00	8,00	43,00		44,00	28,00		8,00	10mm	0088	VILM5X14_D8
5044/200	Ø8	20,70	13,90			45,00	40,00	8,00	43,00	65,00	45,00	40,00		8,00	8mm	0088	VILM5X14_D8
5045/100	Ø8	29,30	13,90	10,10	19,20	45,00	40,00	8,00	43,00	65,00	45,00	40,00		8,00	8mm	0088	VILM5X14_D8
5052/50	Ø8	45,80	32,00	8,90	36,90	44,00	26,00	8,00	43,00		44,00	26,00		8,00	8mm	0088	VILM5X14_D8
5053/50	Ø8	45,70	42,00			44,00	26,00	8,00	43,00		44,00	26,00		8,00	8mm	0088	VILM5X14_D8
5054/50	Ø8	28,50	42,00	8,65	19,85	44,00	26,00	8,00	43,00		44,00	26,00		8,00	8mm	0088	VILM5X14_D8
5055/100	Ø5	20,80	40,70	5,75	15,05	45,50	27,50	5,00	43,00		45,50	27,50		5,00	6mm	0082	VILM4X14_D5
5056/100	Ø5	29,30	40,70	12,15	17,15	45,50	27,50	5,00	43,00		45,50	27,50		5,00	6mm	0082	VILM4X14_D5
5057/100	Ø6	37,70	15,40	13,10	24,60	44,00		6,00	43,00		44,00			6,00	6mm	0087	VILM5X14_D6
5058/50	Ø8	34,80	38,30	13,40	21,40	45,00		8,00	27,00	67,00	45,00			8,00	8mm	0088	VILM5X14_D8
5059/50	Ø8	31,90	41,30	6,20	25,70						42,00			8,00			VILM5X20STX
5074/150	Ø6	32,00	15,40	6,90	25,10	45,00		6,00	43,00		45,00			6,00	6mm	0087	VILM5X14_D6

Disponibile solo su richiesta Per gli articoli con componenti inox (.X) ordine minimo 2500 pz. - Per gli articoli con trattamento Montix (.MX) ordine minimo 5000 pz. ***Available only upon request*** *Minimun order of 2500 pcs. for products with inox components (.X) - Minimun order of 5000 pcs. for products with Montix coating(.MX)*

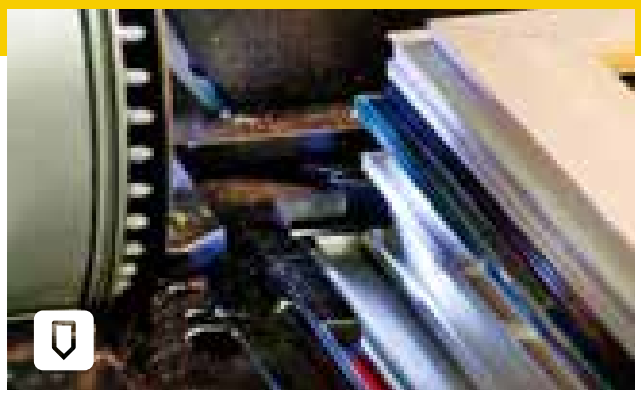

Avvitare / spinare / cianfrinare / iniezione colla | *Screwing / pinning / crimping / sealant groove.*

	ART. N.
VILM4X11T8	5014/150 5014.EXT/5000
VILM5,5X20ATL	5001/50
VILM5X12,5ST	5009/50
VILM5X14_D6	5028/50 5057/100 5074/150
VILM5X14_D8	5011/150 5033/200 5034/150 5035/200 5036/100 5037/100 5038/100 5039/50 5040/200 5042/100 5043/100 5044/200 5045/100 5052/50 5053/50 5054/50 5058/50
VILM5X20ATL	5002/50 5003/50

	ART. N.
VILM5X20ST	5008/50 5059/50
VILM6,3X14,5ST	5016/50 5017/50 5018/50 5029/200
VILM6,3X20	5007/50
VILM6,3X20ST	5004/50 5019/50 5020/50 5021/50 5022/50 5023/50 5024/50 5025/50 5026/50 5027/50
VILM4X14_D5	5055/100 5056/100

	ART. N.
0087	5028/50 5057100 5074/150
0088	5011/150 5033/200 5034/150 5035/200 5036/100 5037/100 5038/100 5039/50 5040/200 5042/100 5043/100 5044/200 5045/100 5052/50 5053/50 5054/50 5058/50
0082	5055/100 5056/100

CERVINO

Squadre multifunzione | *Multifunction corner joints*

Video

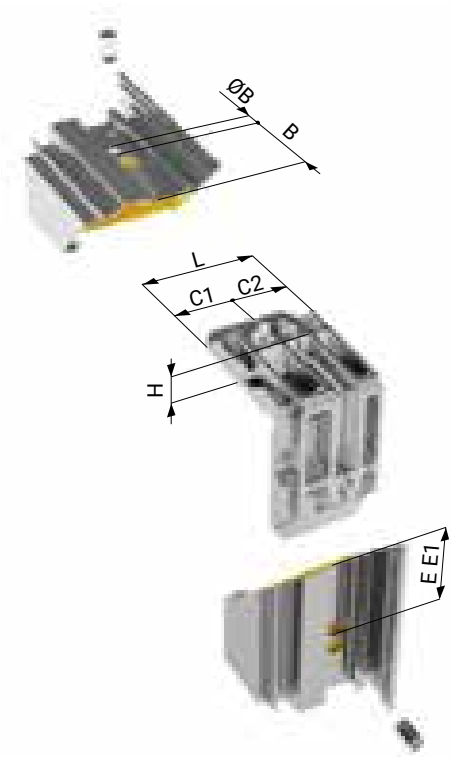

Squadra di giunzione angolare in alluminio pressofuso a spinare o cianfrinare con espansione laterale e piste per passaggio colla, il recupero dei giochi laterali tra squadra e profilo garantisce un perfetto allineamento.
Le spine sono vendute separatamente. **Attrezzatura di serraggio richiesta: spinatrice o cianfrinatrice.**

Die-cast aluminum corner joint for pinning or crimping and tracks for glue running. The lateral expansion anchoring system (with both pinning and crimping) eliminates any lateral gap between the corner joint and the profile, guaranteeing a perfect alignment. Pins are sold separately.
Tools needed: pinning or crimping machine.

ART. N.	Descr.	L	H	C1	C2	B	ØB	E	E1			
0100/200	Ø8	36,60	13,90			46,00	8,00	43,00			10mm	0097
0101/200	Ø8	48,50	10,40			44,00	8,00	43,00			10mm	0095
0102/200	Ø8	36,50	9,20			44,00	8,00	43,00			10mm	0095
0106/200	Ø8	46,60	13,80			44,00	8,00	43,00			10mm	0097
0107/200	Ø8	35,60	10,50			44,00	8,00	43,00			10mm	0095
0108/200	Ø8	23,10	14,30			44,50	8,00	43,00			10mm	0097
0109/200	Ø8	41,60	14,50	26,00	15,60	45,50	8,00	43,00			10mm	0097
0110/200	Ø8	28,50	14,50			45,50	8,00	43,00			10mm	0097
0111/200	Ø8	25,70	10,00			44,00	8,00	43,00			10mm	0098
0114/200	Ø8	44,60	8,40			42,00	8,00	38,00		*	8mm	0095
0115/200	Ø8	53,10	8,40			42,00	8,00	38,00		*	8mm	0095
0121/200	Ø8	41,00	14,00	14,20	26,80	45,00	8,00	43,00			10mm	0097
0132/200	Ø8	41,60	10,10			45,00	8,00	43,00			10mm	0095
0134/200	Ø8	28,80	14,60	8,20	20,60	38,00	8,00	48,40			12mm	0097
0136/200	Ø8	24,50	14,00	10,40	13,90	44,50	8,00	43,00	53,00		8mm	0097
0152/100	Ø8	24,50	14,00	10,50	14,00	44,00	8,00	43,00			10mm	0097
0153/100	Ø8	24,30	32,00	10,40	13,90	44,00	8,00	43,00			10mm	0096
0154/50	Ø8	41,00	32,00	13,50	26,50	44,00	8,00	43,00			10mm	0096
0155/50	Ø8	29,20	39,00	14,00	15,20	44,00	8,00	43,00			10mm	0097
0157/50	Ø8	25,20	17,20			44,00	8,00	43,00			10mm	0096

*Articolo senza espansione laterale | *Bracket without lateral expansion.*

ART. N.	Descr.	L	H	C1	C2	B	ØB	E	E1			
0158/50	Ø8	47,60	38,80			44,00	8,00	43,00			10mm	0096
0159/50	Ø8	36,00	38,80			44,00	8,00	43,00			10mm	0096
0160/200	Ø8	19,40	9,30			44,00	8,00	9,30			10mm	0095
0164/50	Ø8	41,40	10,00			45,00	8,00	43,00			10mm	0095
0165/100	Ø8	46,40	14,40			45,00	8,00	43,00			10mm	0097
0168/100	Ø8	19,00	38,70			44,00	8,00	43,00			10mm	0096
0179/250	Ø8	24,00	14,00			44,00	8,00	43,00			8mm	0099
0193/250	Ø8	25,90	10,20			37,50	8,00	36,50		*	8mm	0095
0194/250	Ø8	22,40	7,20			44,00	8,00	43,00			8mm	0094
0195/250	Ø8	19,40	5,80			32,00	8,00	30,00			8mm	0094
1110/50	Ø8	24,20	25,80	10,45	13,75	45,50	8,00	43,00	53,50		10mm	0097X
A7101C2/250	Ø5	8,90	11,20			30,50	5,00	45,00			5mm	0068

*Articolo senza espansione laterale | *Bracket without lateral expansion.*

Disponibile solo su richiesta Per gli articoli con componenti inox (.X) ordine minimo 2500 pz. - Per gli articoli con trattamento Montix (.MX) ordine minimo 5000 pz. ***Available only upon request*** *Minimun order of 2500 pcs. for products with inox components (.X) - Minimun order of 5000 pcs. for products with Montix coating(.MX)*

CERVINO PIANO

Video

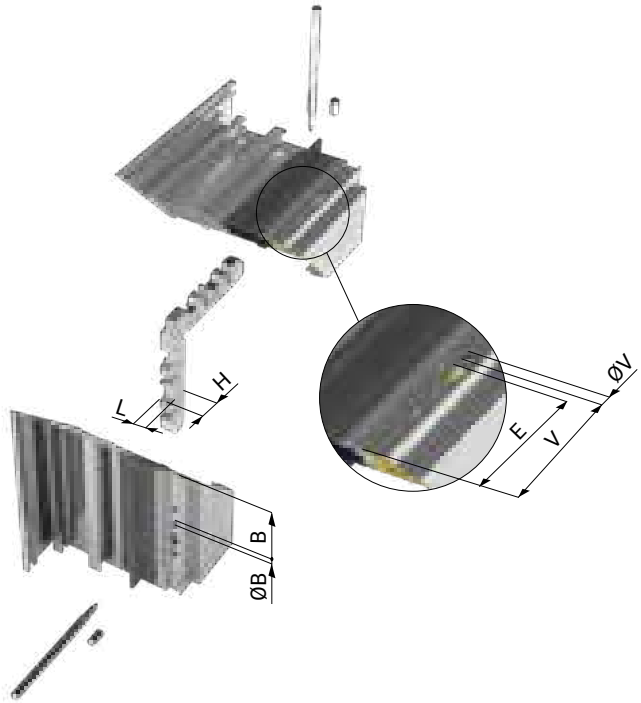

Squadra di giunzione angolare in alluminio pressofuso multifunzione a spinare o cianfrinare o avvitare. Impiegata normalmente nella seconda tubolarità dei profili TT, ha funzioni di serraggio e supporto alla squadretta principale. Le spine e le viti sono vendute separatamente. **Attrezzatura di serraggio richiesta: chiave esagonale o martello o spinatrice o cianfrinatrice.**

Multifunction die-cast aluminum corner joint for pinning, crimping or screwing. Normally used in the secondary groove of TT profiles to align and support the main corner joint. Pins and screws are sold separately. ***Tools needed: Allen wrench or hammer or pinning or crimping machine.***

ART. N.	Descr.	L	H	C1	C2	B	ØB	E	E1	V	ØV			
0126/250	Ø3	7,30	31,40			46,50	3,00	43,00				3mm	0092	
0128/250	Ø3 Ø3,5	11,90	8,40			28,50	3,00	43,00		46,25	3,50	3mm	0092	GRLMM4X10
0129/250	Ø3 Ø3,5	4,90	11,90			28,50	3,00	43,00		46,25	3,50	3mm	0092	GRLM4X8X
0130/200	Ø3 Ø3,5	11,90	11,90			28,50	3,00	43,00		46,25	3,50	3mm	0092	GRLM4X8X
0133/200	Ø3	6,90	6,20			32,50	3,00	54,00				2mm	0092X	GRLM4X5ECP
0137/200	Ø3	4,30	14,00			35,50	3,00	43,00	53,00			2mm	0092	
0138/200	Ø3	7,50	10,10			31,70	3,00	47,00				2mm	0092	
0139/200		4,30	10,10					47,00				2mm		
0140/500		2,60	9,00					43,00				3mm		
0141/500		8,90	12,10					28,00	53,00			8mm		
0142/200		4,30	14,00					43,00				3mm		
0143.F/250	Ø8	5,10	17,40			31,80	8,00	43,00		17,00	8,00	5mm	0094	VILM5X8X
0145/250	Ø3	9,00	12,00			28,50	3,00	43,00				3mm	0092	GRLM4XECP
0146/250	Ø3	4,60	8,40			35,50	3,00	33,00				3mm	0092	
0148/250	Ø3	9,70	28,70			28,50	3,00	43,00				3mm	0092	
0170/250		8,80	13,60											
0171/250	Ø3	6,20	15,20			28,50	3,00	43,00				2mm	0090	
0172/250	Ø3	4,30	26,10			28,50	3,00	43,00				3mm	0092	
0173/250	Ø3	4,30	39,10			28,50	3,00	43,00				3mm	0092	
0178/500	Ø3	6,20	7,20			28,50	3,00	43,00				2mm	0090	
0180/200	Ø3	5,30	10,70			31,00	3,00	50,50				3mm	0090	
0181/200	Ø3	5,30	14,70			31,00	3,00	50,50				3mm	0090	
0182/200	Ø3	5,30	24,70			31,00	3,00	50,50				3mm	0090	

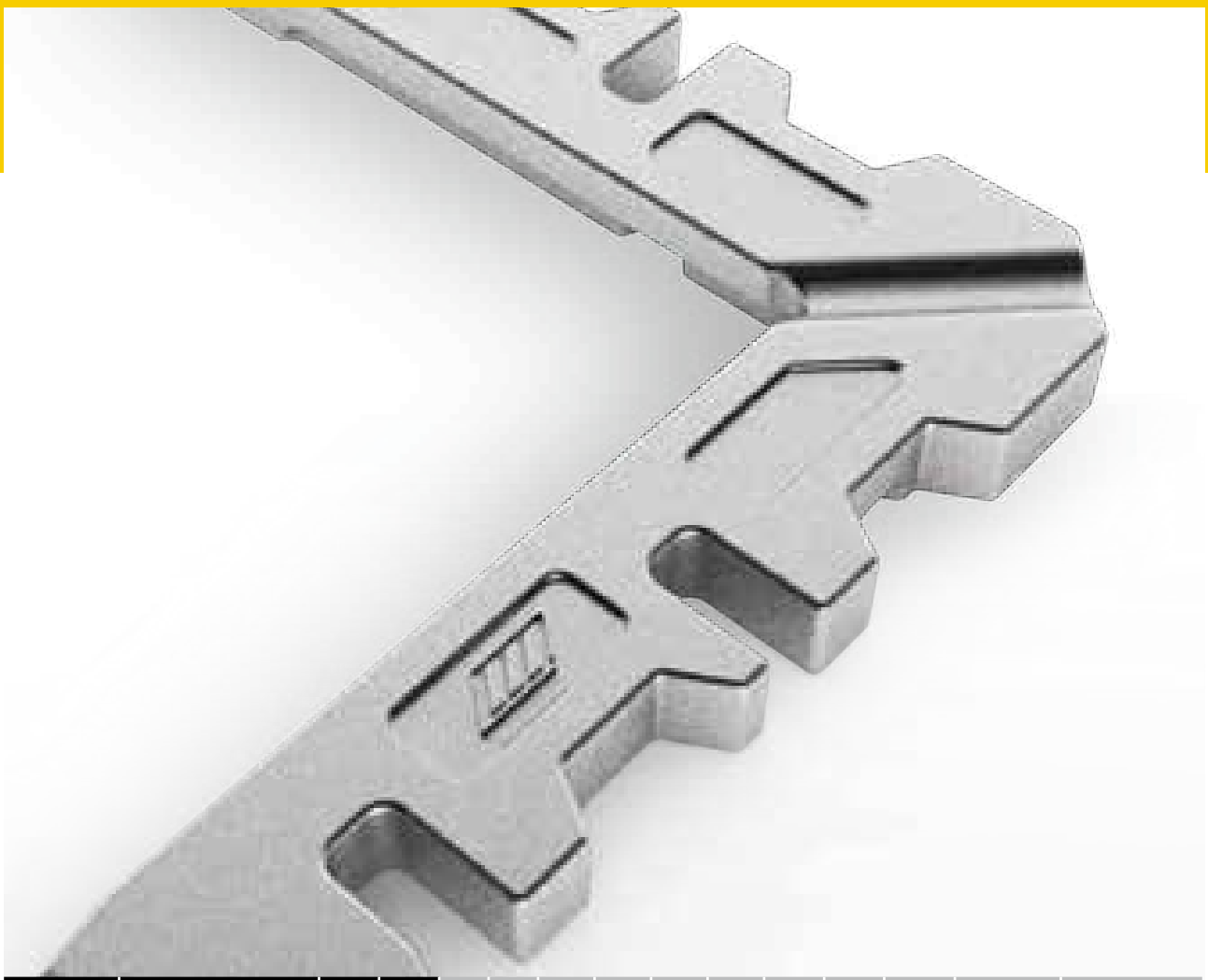

ART. N.	Descr.	L	H	C1	C2	B	ØB	E	E1	V	ØV			
0186/500	Ø3	8,90	7,90			28,50	3,00	43,00				3mm	0092	
0187/500	Ø3	8,60	10,10			30,50	3,00	51,20				3mm	0092	VILM4X8S3L
0188/200		5,00	7,00					47,00				2mm		
0189/250	Ø3	2,90	13,60			35,50	3,00	53,00				3mm	0092	
0190/200	Ø3	7,50	14,80			39,00	3,00	53,60				4mm	0092	
0192/250	Ø3	7,50	10,10			40,00	3,00	36,50				3mm	0092	
0198/200	Ø4 Ø5	15,40	32,60			55,00	4,00	53,00		35,50	5,00	5mm	0082/0079	VILM4X14_D5
0199/250	Ø4 Ø5	15,40	15,00			55,00	4,00	53,00		35,50	5,00	5mm	0082/0079	VILM4X14_D5
1100/250	Ø3	6,90	6,20			46,50	3,00	43,00	34,70			2,5mm	0086X	
1101/200	Ø3 Ø3,5	4,40	31,90			28,50	3,00	43,00		46,25	3,50	3mm	0092	GRLM4X8X
1104/250	Ø3	4,35	33,40			26,50	3,00	52,00				2mm	0092	
1105/250	Ø3,5	8,10	13,80			46,50	3,50	43,00		28,25	3,50	3mm	0092	GRLM4X8X
1108/250	Ø3 Ø3,5	12,00	9,80	7,20	4,80	48,50	3,00	29,00	47,00	33,25	3,50	3mm	0092	GRLM4X8X
1109/250	Ø3 Ø3,5	11,90	21,60	6,90	5,00	48,50	3,00	29,00	47,00	33,25	3,50	3mm	0092	GRLM4X8X
1113/250	Ø3 Ø3,5	12,80	13,90			47,50	3,00	43,00		28,25	3,50	3mm	0092	GRLM4X8X
1115/250	Ø3	6,20	7,40			28,00	3,00	42,20				3mm	0092X	
1120/250	Ø3 Ø3,5	6,70	32,00			46,50	3,00	43,00		28,25	3,50	3mm	0092	GRLM4X8X
1121/250	Ø3 Ø5	11,50	40,70			28,50	3,00	43,00		45,50	5,00	3mm	0082/0092	VILM4X14_D5
1122/250	Ø3 Ø5	11,60	33,70			28,50	3,00	43,00		45,50	5,00	3mm	0082/0092	VILM4X14_D5
1124/250	Ø3 Ø4,5	7,90	23,80			46,50	3,00	43,00		28,25	4,50	3mm	0092	GRLM4X8X
7507N/250		10,60	19,50					50,00				8mm		

Disponibile solo su richiesta Per gli articoli con componenti inox (.X) ordine minimo 2500 pz. - Per gli articoli con trattamento Montix (.MX) ordine minimo 5000 pz. ***Available only upon request*** *Minimun order of 2500 pcs. for products with inox components (.X) - Minimun order of 5000 pcs. for products with Montix treatment (.MX)*

FUJI	P. 54
FUJI EDGE EXT	P. 55
FEMA	P. 56
CATRIA	P. 57
LOGAN	P. 58

SQUADRE DI ALLINEAMENTO

Alignment corner joints

FUJI

Video

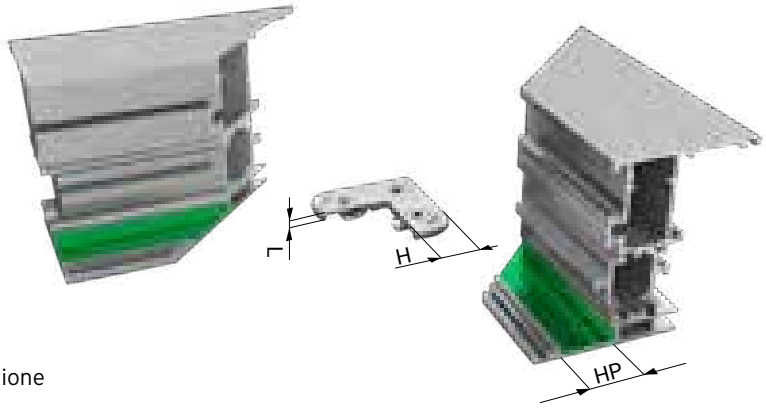

Squadra di allineamento in alluminio pressofuso con funzione di serraggio. Tramite due eccentrici regolabili, è l'unica squadretta che riesce veramente a chiudere ed allineare le alette dei profili in maniera impeccabile. Può essere inserita a serramento montato. Il profilo non necessita di lavorazioni. **Protetta da trattamento anticorrosione Montix. Attrezzatura di serraggio richiesta: chiave esagonale o torx.**

Die cast aluminum alignment corner joint, it is the only one that can close and align profiles flawlessly thanks to its two adjustable cams. Fixing achieved after the profile is assembled. No profile processing. ***Montix anti-corrosion coating is included. Tools needed: Allen or Torx wrench.***

ART. N.	Descr.	L	H	HP	
2000/250		4,80	17,40	20,1	
2001/250		6,00	26,50	27,2	0090
2002/250		6,00	26,50	27,2	0090
2006/250		6,20	24,50	25,5	0090
2007/250		7,10	15,20	18,6	
2008/250		4,80	16,20	19	
2009/250		4,80	13,30	15,9	
2013/250		4,50	11,20	13,8	
2016/250		5,80	24,50	25,9	0090
2018/250		5,60	17,50	20,9	
2019/250		4,10	15,80	19,1	
2020/250		4,00	12,00	14,4	
2021/250		3,90	15,80	17,3	
2026/250		4,90	23,40	24	0090
2028/250		4,00	36,70	38,3	
2029/250		7,80	15,40	18,3	
2200/250		4,30	17,00	20,1	

FUJI EDGE EXT

Video

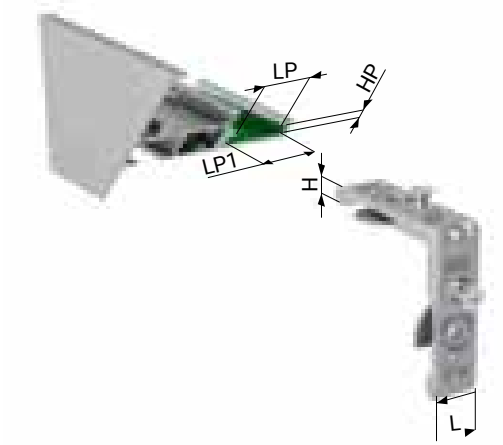

Squadra di giunzione e allineamento ad aggancio rapido su camera europea, in alluminio pressofuso con eccentrici di serraggio e viti di bloccaggio rivolte all'esterno.
Può essere inserita ad angolo già montato. Il profilo non necessita di lavorazioni. Dispone di piste specifiche per passaggio colla per consentire una perfetta sigillatura.
Protetta da trattamento anticorrosione Montix. Brevettata. Attrezzatura di serraggio richiesta: chiave torx e avvitatore.

External alignment corner joint for quick assembly on Euro groove, in die-cast aluminum with adjustable cams and tightening screws. It can be installed on assembled profiles without any processing. It has specific glue channels to guarantee perfect sealing ***and greater strength while avoiding any waste or spill. Montix anti-corrosion coating is included. Patented. Tools needed: Torx wrench and screwdriver.***

- **Per camera europea**
  For Euro groove
- **Viti di bloccaggio**
  Tightening screws
- **Si applica ad angolo già montato**
  Installation on assemled profiles
- **Ottima resistenza meccanica**
  Great mechanical resistance

ART. N.	Descr.	L	H	LP	LP1	HP
2601/250		13,60	4,50	14	18	3

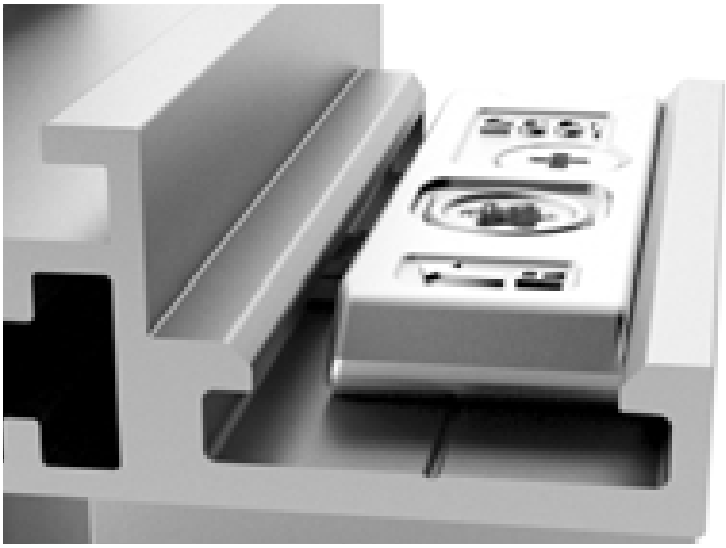

FEMA

PATENTED

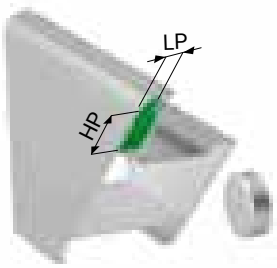

Video

Dispositivo discoidale di allineamento in alluminio pressofuso. L'utilizzo di questo dispositivo permette di ottenere un duplice allineamento, frontale e laterale dei profili. La sua forma ne agevola e velocizza l'assemblaggio. Rappresenta l'alternativa alle classiche squadrette di allineamento in acciaio o plastica. **Brevettato.**

Die-cast aluminum alignment junction. Designed for an easy and quick assembly, it guarantees both lateral and frontal alignment of the profiles. The new solution to replace the steel or plastic alignment corner joint. ***Patented.***

Montaggio facile
Easy assembly

Perfetta complanarità dei profili
Perfect coplanarity of the profiles

*Su misura | *Custom*

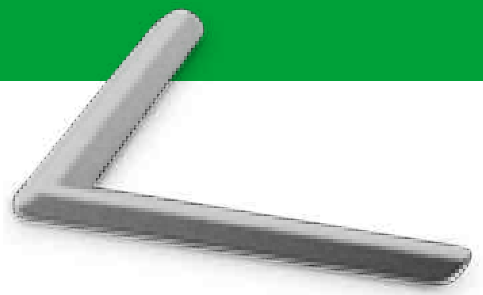

Video

Squadra di allineamento in acciaio inox.

Stainless steel alignment corner joint.

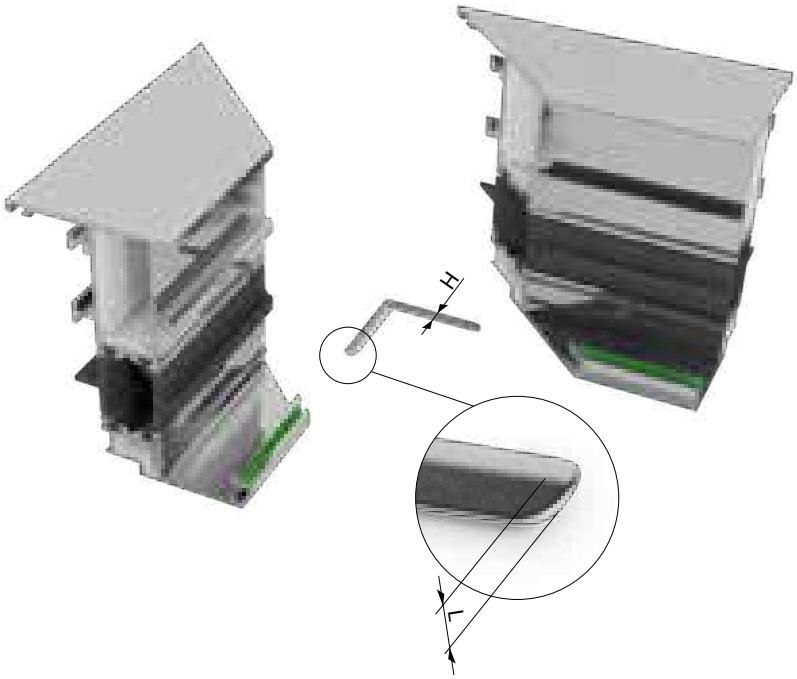

ART. N.	Descr.	L	H	
0704/500B	X	2,40	7,50	*
0705/500B	X	2,10	7,50	*
0706/500B	X	1,30	4,80	*
0707/500B	X	1,50	4,80	*
0708/500B	X	1,10	6,60	*
0709/500B	X	1,60	6,60	*
0710/500B	X	2,20	6,60	
0711/500B	X	2,20	9,60	
0712/500B	X	1,60	9,60	
0713/500B	X	1,80	4,80	
0714/500B	X	2,80	8,00	
0715/500B	X	1,60	4,70	*
0717/500	X	1,40	9,60	
0719/500	X	1,30	4,30	*
0720/500	X	2,30	5,00	*
0721/400	X	1,10	16,80	*

*Permette il passaggio di una guarnizione morbida senza la necessità di tagliarla | *Soft profile seals can be installed without cutting.*

LOGAN

Video

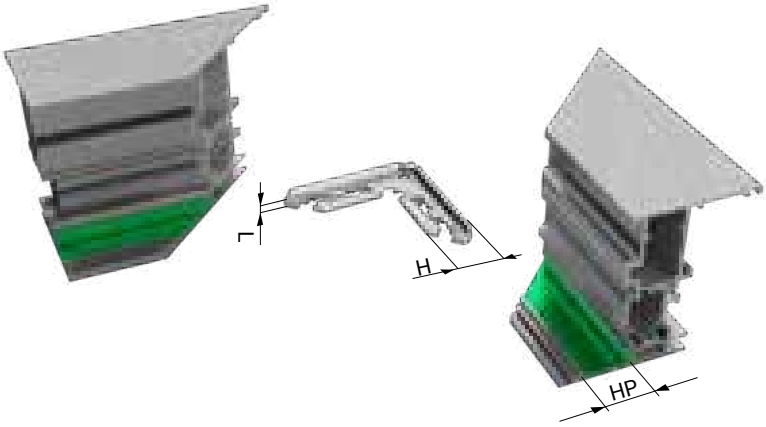

Squadra di allineamento in alluminio pressofuso con funzione di serraggio. Grazie all'ausilio di due slitte coniche serrate tramite un semplice cacciavite a taglio, riesce a chiudere e allineare le alette dei profili in maniera eccellente.
Può essere inserita a serramento montato e, all'occorrenza, smontata agevolmente. Il profilo non necessita di lavorazioni. Dispone di piste specifiche per il passaggio colla per consentire una perfetta sigillatura e conferire maggiore resistenza alla giunzione evitando inutili sprechi di collante.
Brevettata. Attrezzatura di serraggio richiesta: cacciavite a taglio.

Die-cast aluminum corner joint with alignment and tightening function. Thanks to the two conical slides tightened with a simple slotted screwdriver, it aligns and closes the profile flawlessly. It can be installed on assembled profiles and, if necessary, easily disassembled. No profile processing is required. It has specific glue channels to guarantee perfect sealing and greater strength while avoiding any waste or spill.
Patented. Tool needed: slotted screwdriver.

ART. N.	Descr.	L	H	HP
2100/250		5,40	17,65	20,1

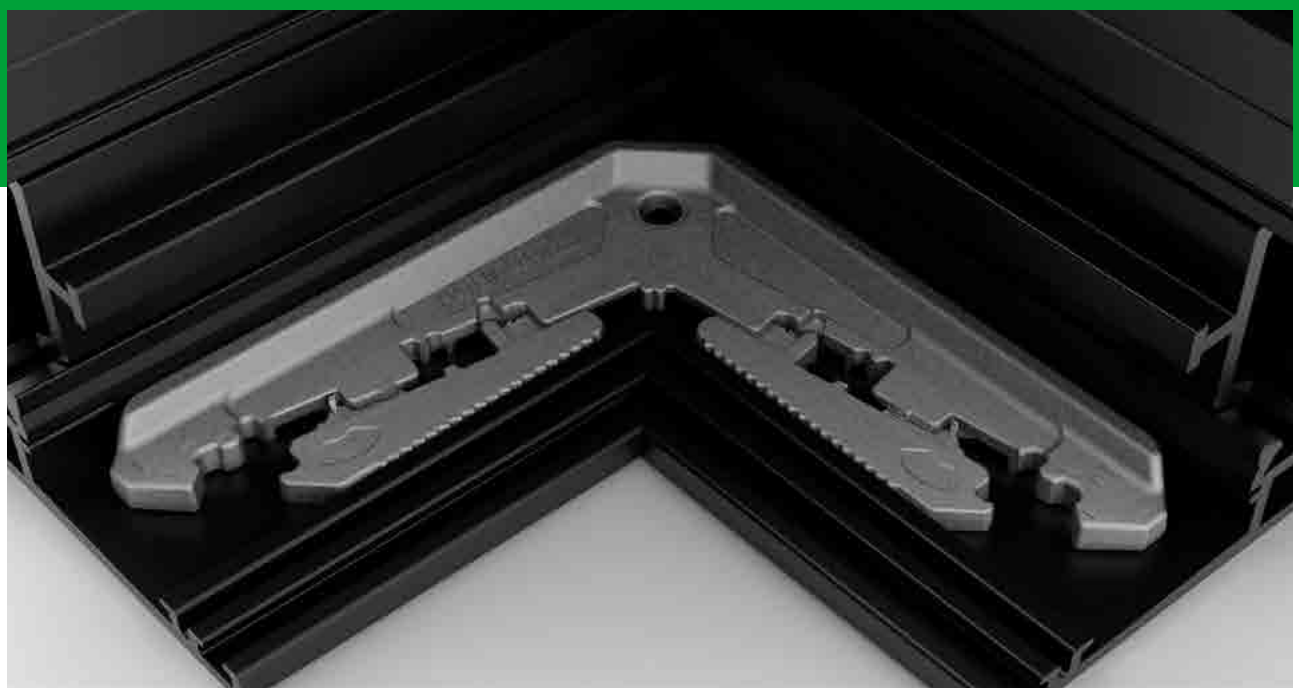

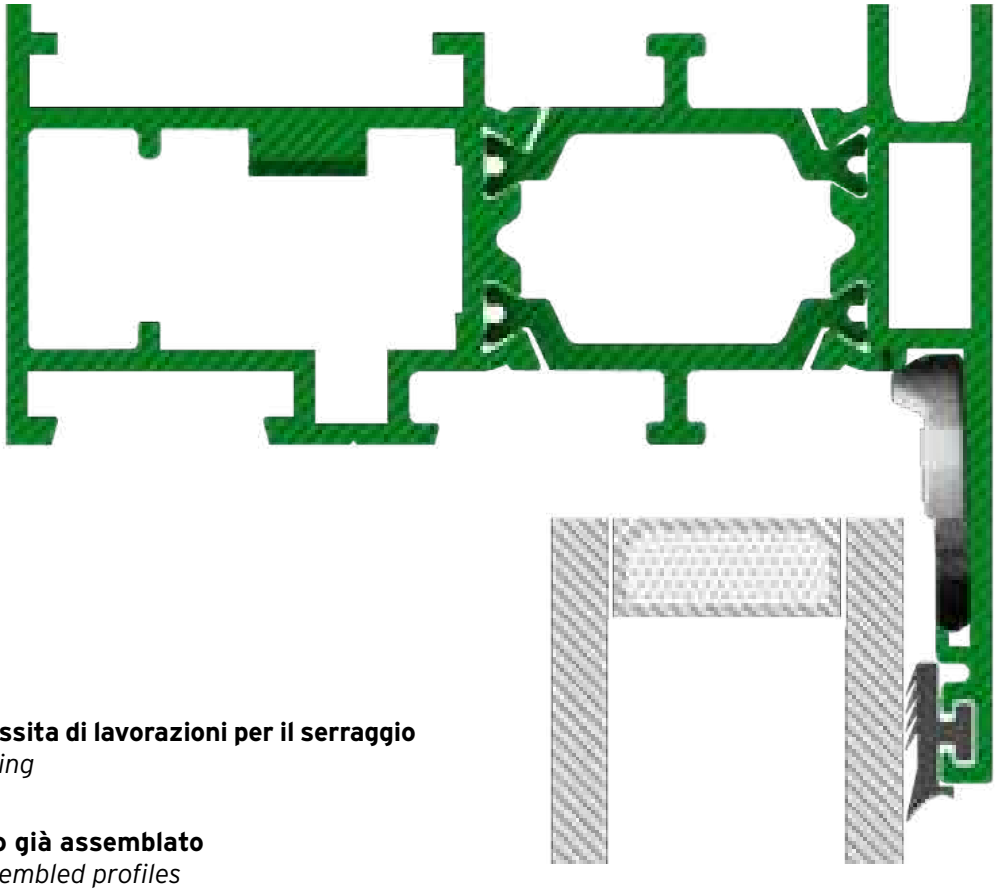

- **Il profilo non necessita di lavorazioni per il serraggio**
  No profile processing
- **Si monta a profilo già assemblato**
  Installation on assembled profiles
- **Allinea e blocca il profilo**
  Profile alignment and tightening
- **Ingombro ridotto al minimo**
  Minimal clearance

FUJI CROSS P. 62

FUJI T P. 63

FUJI EDGE P. 64

ATHOS P. 65

SQUADRE DI ALLINEAMENTO PER GIUNZIONI A "T" E A "CROCE"

Alignment corner joints

for T and cross junctions

FUJI CROSS

Squadre di allineamento per giunzioni a "T" e a "croce"

Alignment corner joints for T and cross junctions

PATENTED

Video

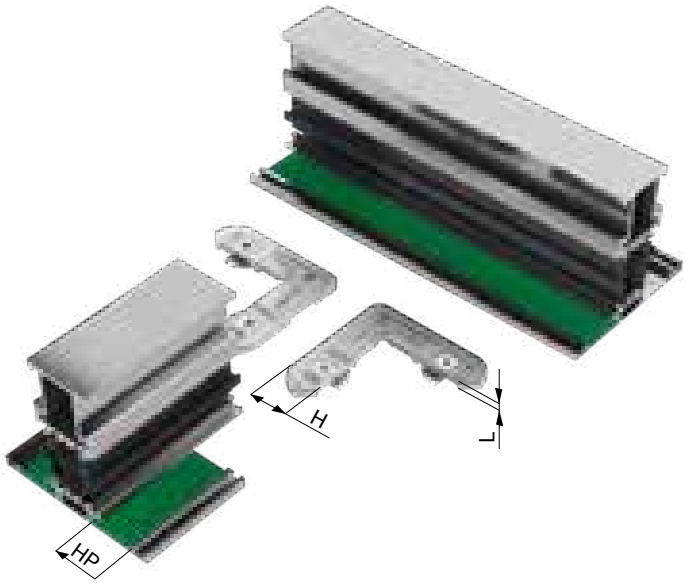

Squadra o cavallotto di allineamento in alluminio pressofuso con funzione di serraggio per giunzioni angolari, a T e a croce. Tramite due eccentrici regolabili, è l'unica squadretta che riesce veramente a chiudere ed allineare le alette dei profili in maniera impeccabile. Può essere inserita a serramento montato. Il profilo non necessita di lavorazioni. **Protetta da trattamento anticorrosione Montix. Brevettata. Attrezzatura di serraggio richiesta: chiave esagonale o torx.**

Die-cast aluminum alignment corner joint for standard angles, transoms and mullions, the Fuji Cross has no limits. It is the only product that can close and align profile flawlessly thanks to its adjustable cams. Fixing achieved after the profile is assembled. No profile processing. ***Montix anti-corrosion coating is included. Patented. Tools needed: Allen or Torx wrench.***

ART. N.	Descr.	L	H	HP
2023/250		6,50	11,20	13,5
2400/250		5,00	16,80	20,1
2401/250		5,10	14,00	17,5
2402/250		4,00	12,00	14,4
2403/250		11,00	14,50	17
2404/250		11,00	20,60	19,5
2405/250		5,30	15,80	19,1

FUJI T

Video

Cavallotto di giunzione ed allineamento ad aggancio rapido su camera europea. Realizzato in zama con eccentrico di serraggio e viti di bloccaggio. Per giunzioni a T e croce. Inserimento ad angolo già montato. Il profilo non necessita di lavorazioni. **Protetto da trattamento anticorrosione Montix. Brevettato. Attrezzatura di serraggio richiesta: chiave torx e avvitatore.**

Fastening and aligning T-Joint for instant fixing of Euro groove profiles. Die cast zamak with adjustable cam and tightening screws. Specifically designed for transom and mullion assembly. Fixing achieved after the profile is assembled. No profile processing.
Montix anti-corrosion coating is included. Patented. Tools needed: Torx wrench and screwdriver.

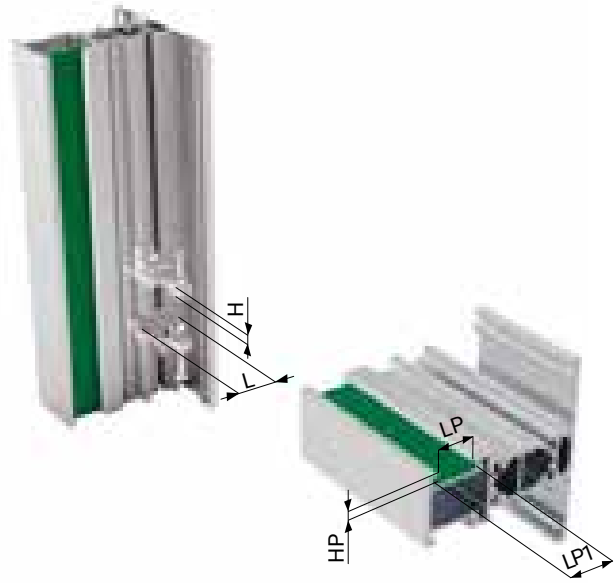

ART. N.	Descr.	L	H	LP	LP1	HP
2700/250		13,80	4,50	14	18	3
2701/250		15,30	4,60	15	18	3,6
2702/250		10,90	4,60	10	14,5	3,5

FUJI EDGE

Squadre di allineamento per giunzioni a "T" e a "croce"

Alignment corner joints for T and cross junctions

Video

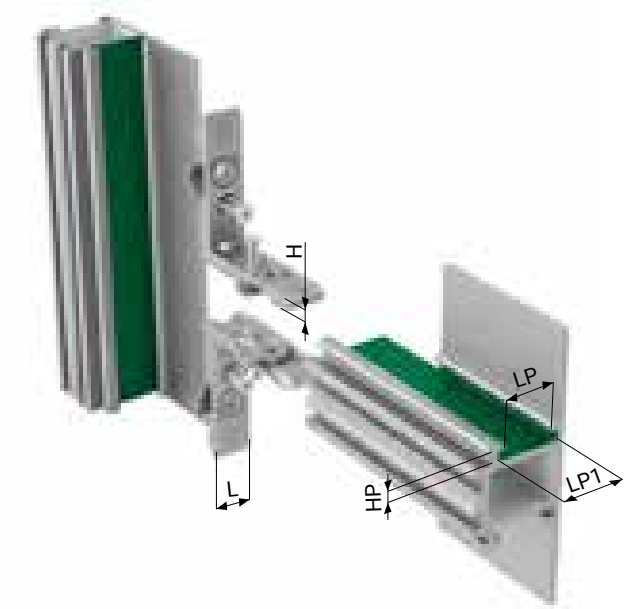

Squadra o cavallotto di giunzione e allineamento ad aggancio rapido su camera europea, in alluminio pressofuso con eccentrici di serraggio e viti di bloccaggio rivolte all'interno. Per giunzioni a T e a croce, può essere inserita ad angolo già montato. Il profilo non necessita di lavorazioni. Dispone di piste specifiche per passaggio colla per consentire una perfetta sigillatura.
Protetta da trattamento anticorrosione Montix. Brevettata. Attrezzatura di serraggio richiesta: chiave torx e avvitatore.

Internal alignment corner joint for quick assembly on Euro groove, in die-cast aluminum with adjustable cams and tightening screws. Designed for T and cross junctions, it can be installed on assembled profiles without any processing. It has specific glue channels to guarantee perfect sealing and greater strength while avoiding any waste or spill.
Montix anti-corrosion coating is included.
Patented. Tools needed: Torx wrench and screwdriver.

ART. N.	Descr.	L	H	LP	LP1	HP
2600/250		13,60	4,50	14	18	3

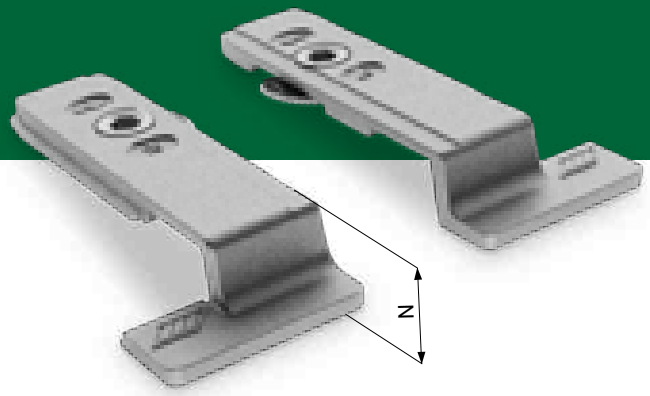

Video

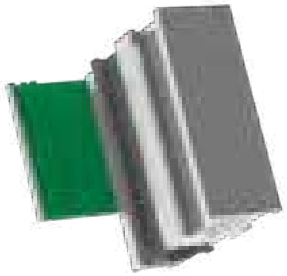

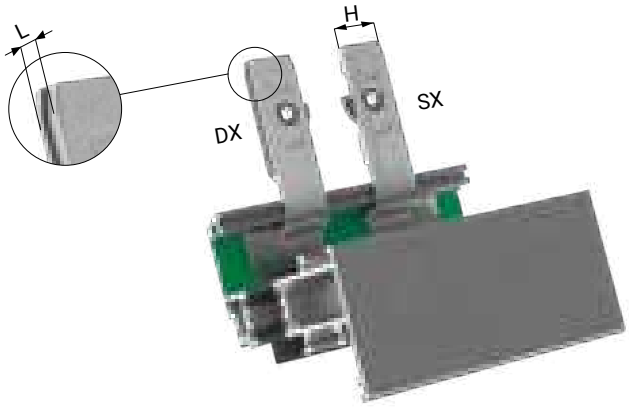

Cavallotto di allineamento ad aggancio rapido in alluminio pressofuso con eccentrico di serraggio per giunzioni a T e a croce con profili a taglio termico. Il profilo non necessita di lavorazioni. Inserimento ad angolo già montato.
Attrezzatura di serraggio richiesta: chiave esagonale o torx.

Quick-fixing die-cast aluminum corner joint with eccentric anchoring system for T and cross-profile junctions on thermal brake profiles. No additional profile processing required. Fixing achieved after the profile is assembled.
Tools needed: Allen or Torx wrench.

ART. N.	Descr.	L	H	N
1701DX/250		4,50	17,70	4,5
1701SX/250		4,50	17,70	4,5
1702DX/250		4,50	17,70	11,3
1702SX/250		4,50	17,70	11,3
1703DX/250		4,50	17,80	11,8
1703SX/250		4,50	17,80	11,8
1704DX/250		6,10	13,00	6,1
1704SX/250		6,10	13,00	6,1
7701/250		6,20	18,80	8,6

MONTEBIANCO CAVALLOTTO	P. 68
BERNINA	P. 70
BERNINA 2	P. 71
BERNINA 3	P. 72
SELLA	P. 73

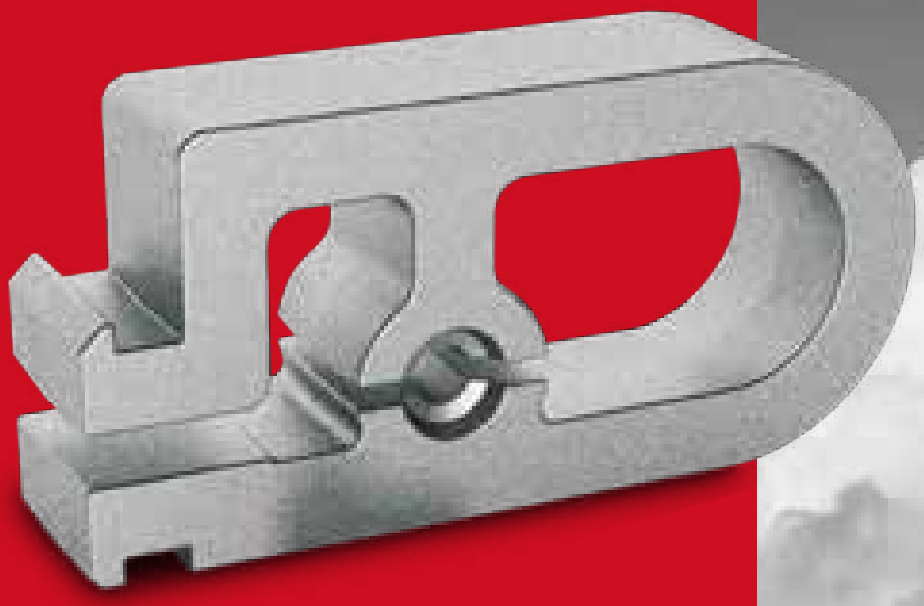

CAVALLOTTI PER GIUNZIONI A "T" E A "CROCE"

T and cross junctions

MONTEBIANCO CAVALLOTTO

Video

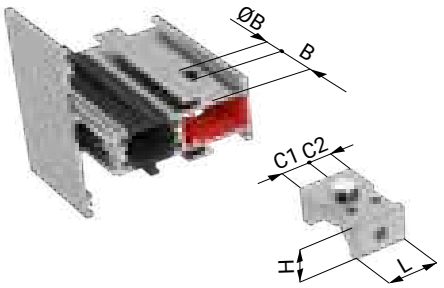

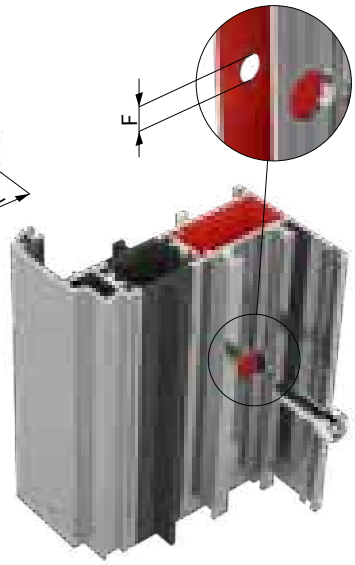

Cavallotto in alluminio pressofuso con pulsante a scatto per giunzioni a T. Forato e filettato 6 MA.
Attrezzatura di serraggio richiesta: chiave esagonale.

Die-cast aluminum corner joint with spring-loaded button for T joints. Drilled and M6 threaded.
Tools needed: Allen wrench.

ART. N.	Descr.	L	H	C1	C2	F	B	ØB
0500/50	Ø11	35,80	14,10			6,5	22,00	11,00
0501/250	Ø11	35,80	15,00			6,5	22,00	11,00
0503/250	Ø11	40,30	15,80			6,5	25,00	11,00
0505/250	Ø11	45,50	15,90			6,5	25,00	11,00
0506/250	Ø11	45,50	20,50			6,5	30,00	11,00
0507/250	Ø11	35,80	14,10			6,5	22,00	11,00
0509/250	Ø11	45,50	20,40			6,5	30,00	11,00
0512.11/8/250	Ø8	40,70	30,70			6,5	23,00	8,00
0513.7/250	Ø7	20,50	20,50			6,5	21,50	7,00
0516.10/250	Ø10	45,80	13,70			6,5	30,00	10,00
0520.10/250	Ø10	40,80	9,80			6,5	29,00	10,00
0520.10/8/250	Ø8	40,80	9,80			6,5	30,00	8,00
0522.10/8C/250	Ø8	19,20	8,60			4,5	30,00	8,00
0527.10/250	Ø10	16,80	14,30			5,5	25,00	10,00
0527.10/8/250	Ø8	16,80	14,30			5,5	26,00	8,00
0530DX.10/250	Ø10	29,80	9,80	9,80	20,00	6,5	26,00	10,00
0530SX.10/250	Ø10	29,80	9,80	20,00	9,80	6,5	26,00	10,00
0531.10/250	Ø10	25,00	17,20			6,5	25,00	10,00
0539.10/250	Ø10	26,90	14,50			6,5	25,00	10,00
0540.10/250	Ø10	23,10	14,00			6,5	25,00	10,00
0540.10/8/250	Ø10	23,10	14,00			6,5	25,00	10,00
0541.10/250	Ø10	28,50	14,50			6,5	25,00	10,00
0543/250	Ø11	41,40	24,90			6,5	24,50	11,00

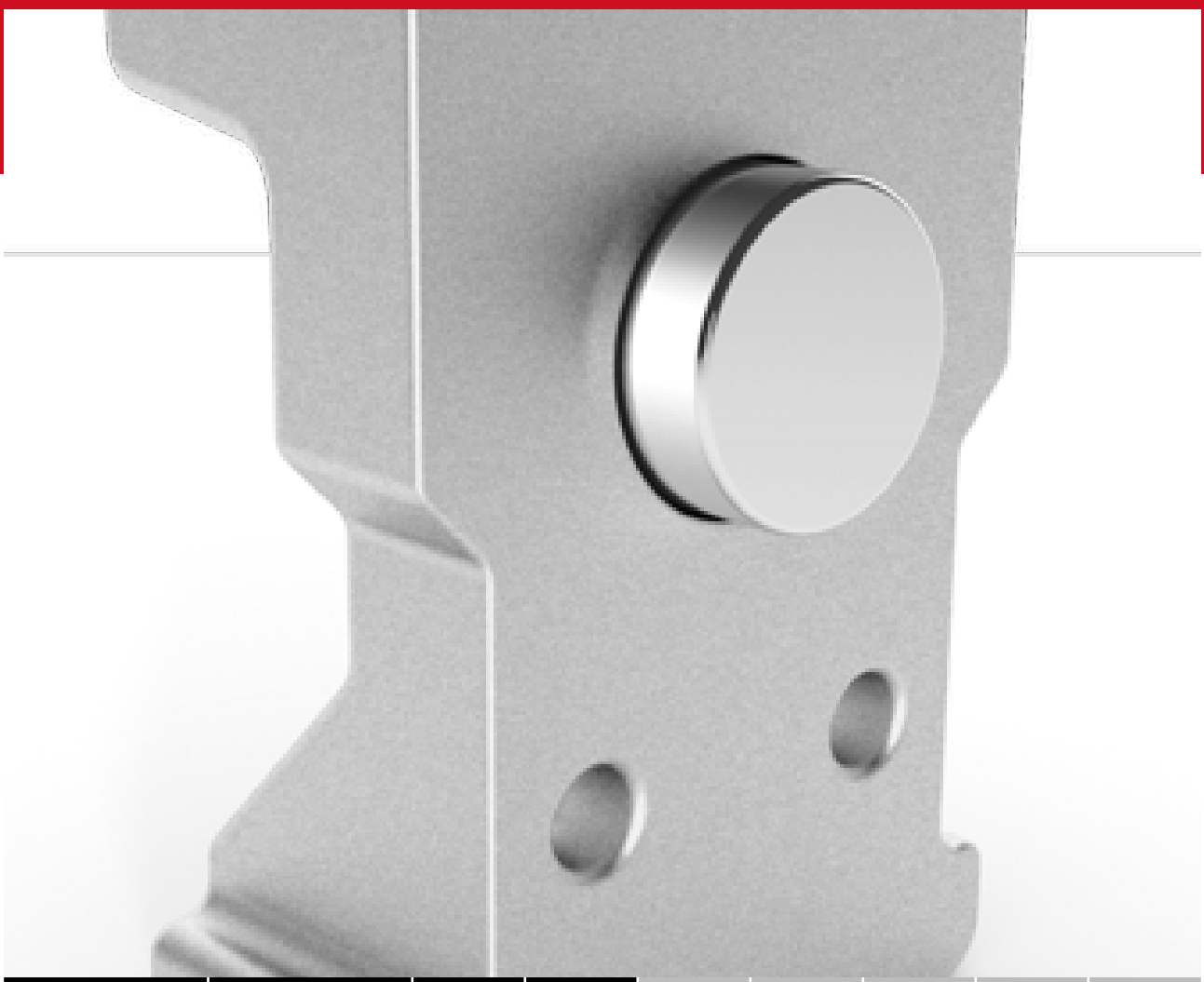

ART. N.	Descr.	L	H	C1	C2	F	B	ØB
0545.10/250	Ø10	35,50	9,90			6,5	25,00	10,00
0546.10/250	Ø10	36,00	30,60			6,5	25,00	10,00
0550DX.10/250	Ø10	28,60	14,00	18,20	10,40	6,5	25,00	10,00
0550SX.10/250	Ø10	28,60	14,00	10,40	18,20	6,5	25,00	10,00
0565.8/250	Ø8	26,00	10,00			6,5	34,00	8,00
0565.8X/250	Ø8	26,00	10,00			6,5	34,00	8,00
0569.10/250	Ø10	21,80	10,00			6,5	33,00	10,00
0569.10/8/250	Ø8	21,80	10,00			6,5	34,00	8,00

Disponibile solo su richiesta Per gli articoli con componenti inox (.X) ordine minimo 2500 pz. - Per gli articoli con trattamento Montix (.MX) ordine minimo 5000 pz. ***Available only upon request*** *Minimun order of 2500 pcs. for products with inox components (.X) - Minimun order of 5000 pcs. for products with Montix coating(.MX)*

PATENTED

Video

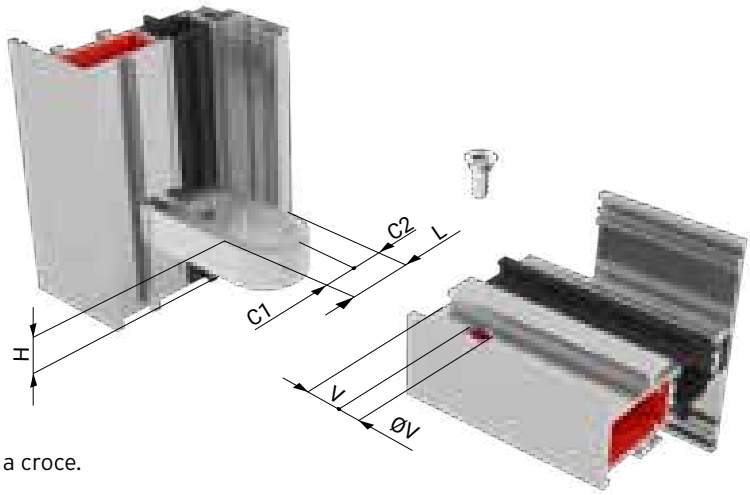

Cavallotto in alluminio pressofuso per giunzioni a T e a croce.
Sistema semplice e veloce con un fissaggio rapido.
Brevettato. Attrezzatura di serraggio richiesta: chiave esagonale.

Die-cast aluminum corner joint for T and cross-profile junctions. Designed for easy-use and quick fixing. ***Patented. Tools needed: Allen wrench.***

ART. N.	Descr.	L	H	C1	C2	V	ØV	
0570/250	Ø8	28,70	26,20	8,70	20,00	26,50	8,00	VILM5X20
0572/250	Ø8	17,40	26,50	6,30	11,10	27,00	8,00	VILM5X20
0573DX/250	Ø8	17,40	16,70	6,60	10,80	27,00	8,00	VILM5X17
0573SX/250	Ø8	17,40	16,70	10,80	6,60	27,00	8,00	VILM5X17
0574/250	Ø8	17,40	35,80	6,30	11,10	27,00	8,00	VILM5X20
0575/250	Ø8	28,50	14,60	8,70	19,80	17,20	8,00	VILM5X12,2
0576/200	Ø8	18,80	38,60			27,00	8,00	VILM5X20
0577/250	Ø8	19,20	9,40			27,00	8,00	VILM5X12,2
0579/250	Ø10,5	17,50	10,50			28,50	10,50	VILM6X12,5
0580/250	Ø8	26,30	26,30	9,70	16,60	25,00	8,00	VILM5X20
0583/150	Ø8	47,40	30,80	12,20	35,20	26,00	8,00	VILM5X20ST
0584/250	Ø8	26,40	14,80	12,20	14,20	26,00	8,00	VILM5X12,5ST
0590/250	Ø8	24,00	14,00	8,80	15,40	26,00	8,00	VILM5X12,5ST
0591/250	Ø8	45,80	12,00	8,90	36,90	34,00	8,00	VILM5X14_D8
0592/200	Ø8	45,80	22,00	8,90	36,90	34,00	8,00	VILM5X14_D8
0593/100	Ø8	45,80	32,00	8,90	36,90	34,00	8,00	VILM5X14_D8

Disponibile solo su richiesta Per gli articoli con componenti inox (.X) ordine minimo 2500 pz. - Per gli articoli con trattamento Montix (.MX) ordine minimo 5000 pz. ***Available only upon request*** *Minimun order of 2500 pcs. for products with inox components (.X) - Minimun order of 5000 pcs. for products with Montix coating(.MX)*

BERNINA 2

PATENTED

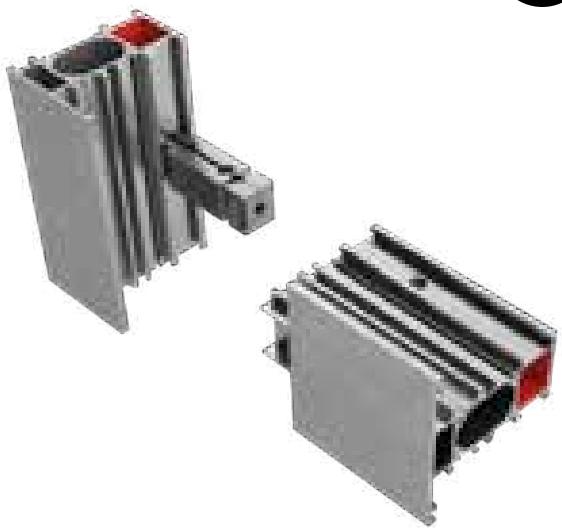

Video

Cavallotto in alluminio pressofuso polifunzionale per giunzioni a T e a croce ad avvitare e spinare, con piste per passaggio colla. Sistema semplice e veloce con un fissaggio rapido su traverso la cui tenuta è garantita da un grano speciale di sicurezza. Un'indicazione posta al centro del cavallotto ne facilita il posizionamento. Oltre che una maggior resistenza, il cavallotto si avvale di un'espansione laterale controllata che, senza deformare, recupera i giochi del profilo e garantisce una perfetta planarità delle superfici. Dispone di piste specifiche per passaggio colla per consentire una perfetta sigillatura. Spine e viti vendute separatamente. **Brevettato. Attrezzatura di serraggio richiesta: chiave esagonale, torx o spinatrice manuale.**

Multifunctional die-cast aluminum corner joint for T and cross junctions for screwing or pinning, with specific glue channels. Easy and quick assembly on the transom, it comes with a special grub screw which grants perfect tightening. An arrow marker helps to find the correct corner joint positioning. In addition to greater resistance, the corner joint has a controlled lateral expansion which recovers the profile clearance without any deformation and guarantees perfectly flat surfaces. Pins and screws are sold separately. ***Patented. Tools required: hexagonal wrench, torx or manual pinning machine.***

*Su misura | *Custom*

Video

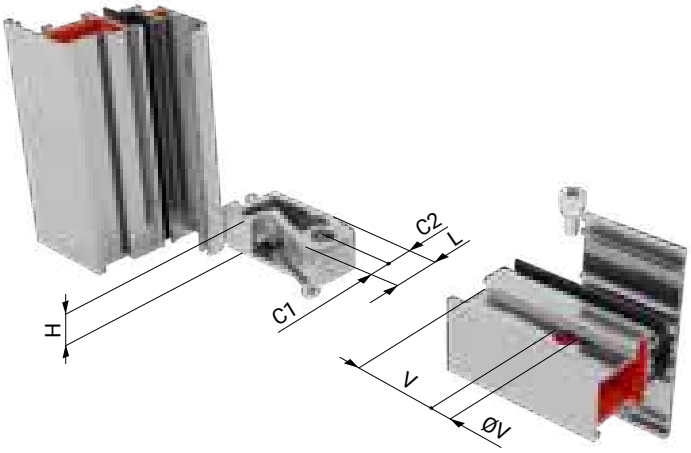

Cavallotto in alluminio pressofuso a infilare, per giunzioni a T e a croce. Con vite autofilettante di fissaggio sul montante e vite o spina di serraggio sul traverso. Cavallotto molto robusto, progettato per non permettere al traverso di ruotare; il sistema di fissaggio su traverso non deforma assolutamente il profilo. Dispone di passaggi colla dedicati per sigillare perfettamente il tubolare. Un'indicazione posta al centro del cavallotto ne facilita il posizionamento.
Attrezzatura di serraggio richiesta: chiave esagonale o spinatrice e avvitatore.

Die-cast aluminum corner joint for T and cross-profile junctions with screw and self-drilling grub screw. Extremely stable corner joint, designed to avoid any transom rotation or deformation of the profile. It has dedicated glue channels to perfectly seal the profile. An arrow marker helps to find the correct corner joint positioning. ***Tools needed: Allen wrench or pinning machine and screwdriver.***

ART. N.	Descr.	L	H	C1	C2	V	ØV		
1551/250	Ø10	36,80	13,90	12,90	23,90	30,50	10,00		VILM6X14E4
1552/250	Ø10	36,80	30,30	12,90	23,90	30,50	10,00		VILM6X14E4
1553/250	Ø10,5	29,10	9,80	10,30	18,80	25,25	10,50		VILM8X11,5E5TR
1554/250	Ø6	16,80	17,40	8,46	17,74	17,10	6,00	0087	VILM5X14_D6
1555/250	Ø6	34,40	16,50	11,70	22,70	30,75	6,00	0087	VILM5X14_D6
1557/250	Ø8	24,60	13,90			34,00	8,00	0088	VILM5X14_D8
1558/250	Ø8	24,60	23,40			34,00	8,00	0088	VILM5X14_D8
1561/250	Ø10,5	17,80	12,00			30,25	10,50		VILM8X11,5E5TR

Disponibile solo su richiesta Per gli articoli con componenti inox (.X) ordine minimo 2500 pz. - Per gli articoli con trattamento Montix (.MX) ordine minimo 5000 pz. ***Available only upon request*** *Minimun order of 2500 pcs. for products with inox components (.X) - Minimun order of 5000 pcs. for products with Montix coating(.MX)*

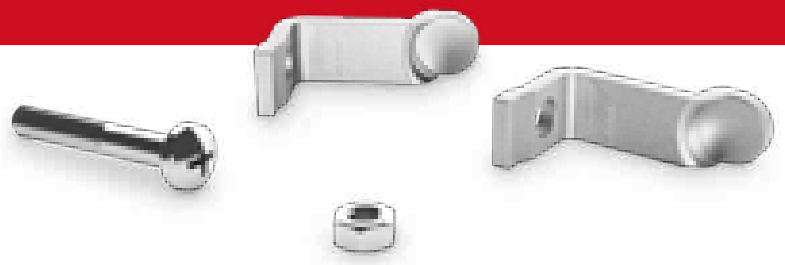

Video

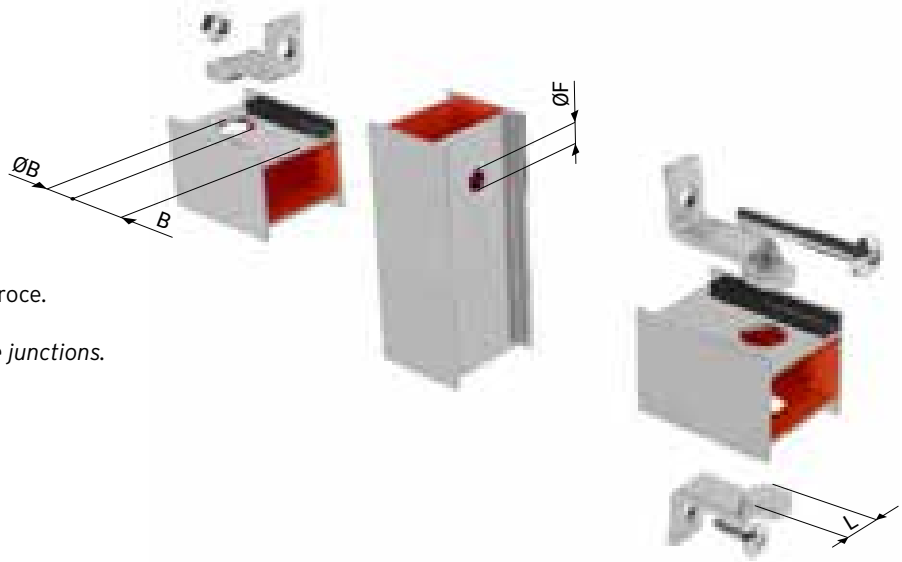

Giunzione in acciaio per profili a T e a croce.

Steel corner joint for T and cross-profile junctions.

ART. N.	Descr.	L	ØF	B	ØB	
0700/250	Ø11,5	11,00	Ø5,5	21,50	11,50	Giunzione a croce con vite e dado *Cross-profile junction with (tightening) screw and nut*
0701/500B	Ø11,5	11,00		21,50	11,50	Giunzione a T con vite autofilettante *T-profile junction with self-tapping screw*
0702/500B	Ø11,5	11,00		21,50	11,50	Giunzione a T senza vite *T-profile junction without screw*

Disponibile solo su richiesta Per gli articoli con componenti inox (.X) ordine minimo 2500 pz. - Per gli articoli con trattamento Montix (.MX) ordine minimo 5000 pz. ***Available only upon request*** *Minimun order of 2500 pcs. for products with inox components (.X) - Minimun order of 5000 pcs. for products with Montix coating(.MX)*

MARMOLADA P. 76
MARMOLADA EDGE P. 77
MARMOLADA EDGE EXT P. 78

SQUADRE PER PROFILI APERTI

Corner joints for open profiles

MARMOLADA

Squadre per profili aperti | *Corner joints for open profiles*

PATENTED

Video

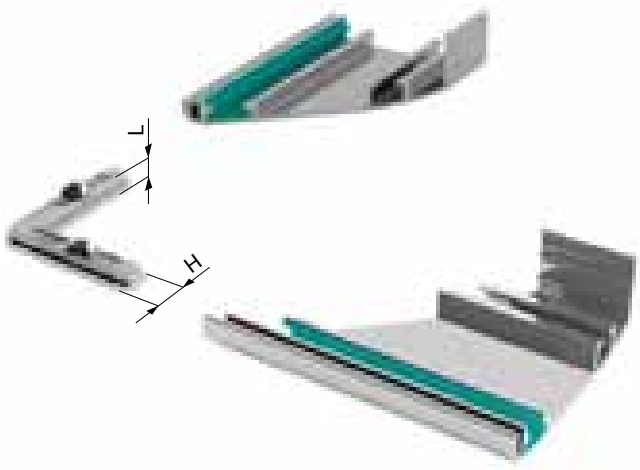

Squadra di giunzione e allineamento per profili aperti. Viene utilizzata come squadretta portante per cover di profili legno-alluminio, imbotti o mostrine per porte, zanzariere, cassonetti. Il profilo non necessita di lavorazioni. Da oggi migliorata e fornita direttamente con le viti preserrate pronte all'inserimento, non sarà più necessario svitarle per poter inserire la squadretta sul profilo. **Brevettata.**
Attrezzatura di serraggio richiesta: chiave torx.

Fastening and aligning corner joint for open profiles. Designed for wood-aluminum profile folders, half frames or telescopic door frames, screen doors, rolling shutters. This improved version is provided with pre-tightened screws ready for installation. No profile processing.
Patented. Tools needed: Torx wrench.

ART. N.	Descr.	L	H	N
7500/250		6,80	12,35	10,0
7506/250		5,10	12,60	7,5
7506.S/500		5,10	12,60	7,5
7506.VR/250		5,10	12,60	6,5
7507/250		10,60	19,50	13,3
7511/250		6,20	18,80	8,6
7513/250		6,40	17,80	8,8

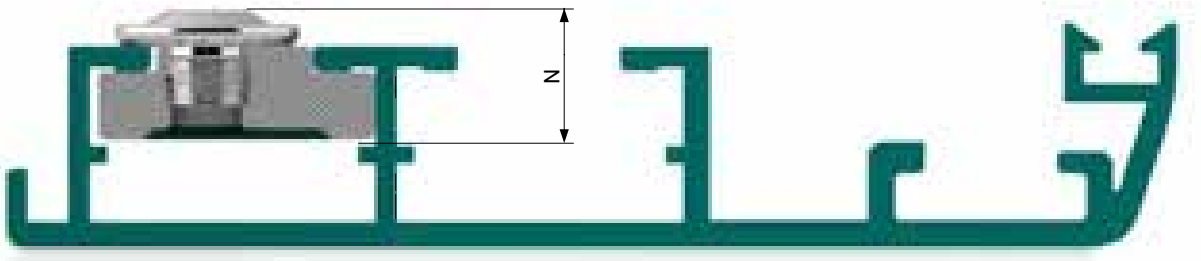

Disponibile solo su richiesta Per gli articoli con componenti inox (.X) ordine minimo 2500 pz. - Per gli articoli con trattamento Montix (.MX) ordine minimo 5000 pz. ***Available only upon request*** *Minimun order of 2500 pcs. for products with inox components (.X) - Minimun order of 5000 pcs. for products with Montix coating(.MX)*

MARMOLADA EDGE

Video

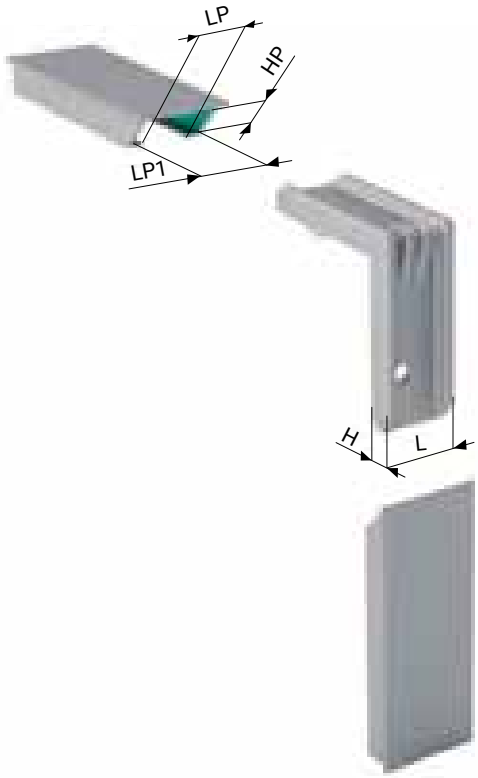

Squadra di giunzione e allineamento in alluminio pressofuso con viti di serraggio interne, per profili aperti. Cassonetti, insegne luminose e bacheche sono gli esempi di utilizzo principali. Il profilo non necessita di lavorazioni. Dispone di piste specifiche per passaggio colla per consentire una perfetta sigillatura e conferire maggiore resistenza alla giunzione evitando inutili sprechi di collante.
Attrezzatura di serraggio richiesta: chiave torx.

Internal corner joint for open profiles in die-cast aluminum, mostly used to tighten and align frames of rolling shutters, neon signs or notice boards. It can be installed without any processing. It has specific glue channels to guarantee perfect sealing and greater strength while avoiding any waste or spill.
Tools needed: Torx wrench.

ART. N.	Descr.	L	H	N	LP	LP1	HP
7606/250		17,40	4,55	7	14	18	3

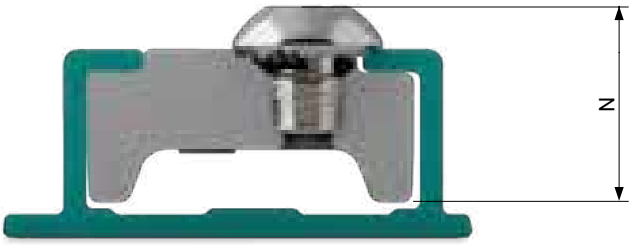

Disponibile solo su richiesta Per gli articoli con componenti inox (.X) ordine minimo 2500 pz. - Per gli articoli con trattamento Montix (.MX) ordine minimo 5000 pz. ***Available only upon request*** *Minimun order of 2500 pcs. for products with inox components (.X) - Minimun order of 5000 pcs. for products with Montix coating(.MX)*

MARMOLADA EDGE EXT

Squadre per profili aperti | *Corner joints for open profiles*

Video

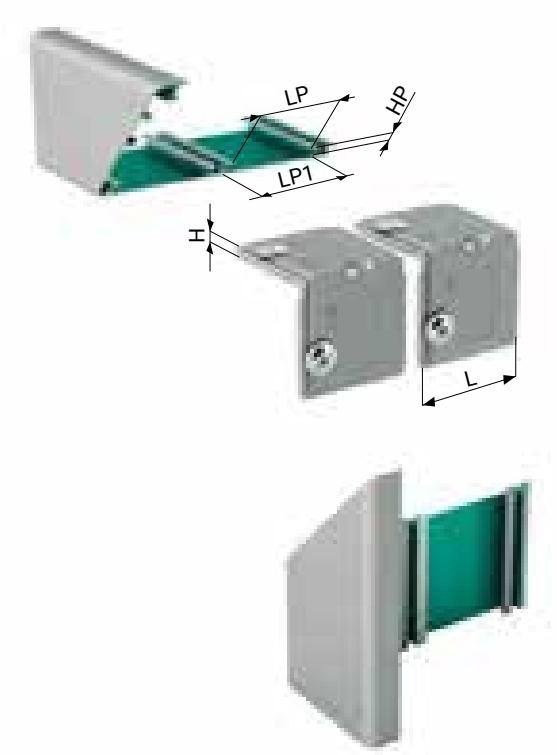

Squadra di giunzione e allineamento in alluminio pressofuso con viti di serraggio esterne, per profili aperti. Telai di porte sono gli esempi di utilizzo principali. Il profilo non necessita di lavorazioni. Dispone di piste specifiche per passaggio colla per consentire una perfetta sigillatura e conferire maggiore resistenza alla giunzione evitando inutili sprechi di collante. **Attrezzatura di serraggio richiesta: chiave torx.**

External corner joint for open profiles in die-cast aluminum, mostly used for the tightening and alignment of door frames. It can be installed without any processing. It has specific glue channels to guarantee perfect sealing and greater strength while avoiding any waste or spill. ***Tools needed: Torx wrench.***

ART. N.	Descr.	L	H	N	LP	LP1	HP
7603/250		9,70	4,30	6,1	8	10,2	3,2
7605/250		17,40	4,55	7,0	14	18	3
7607/250		19,40	4,55	6,5	15	20	3

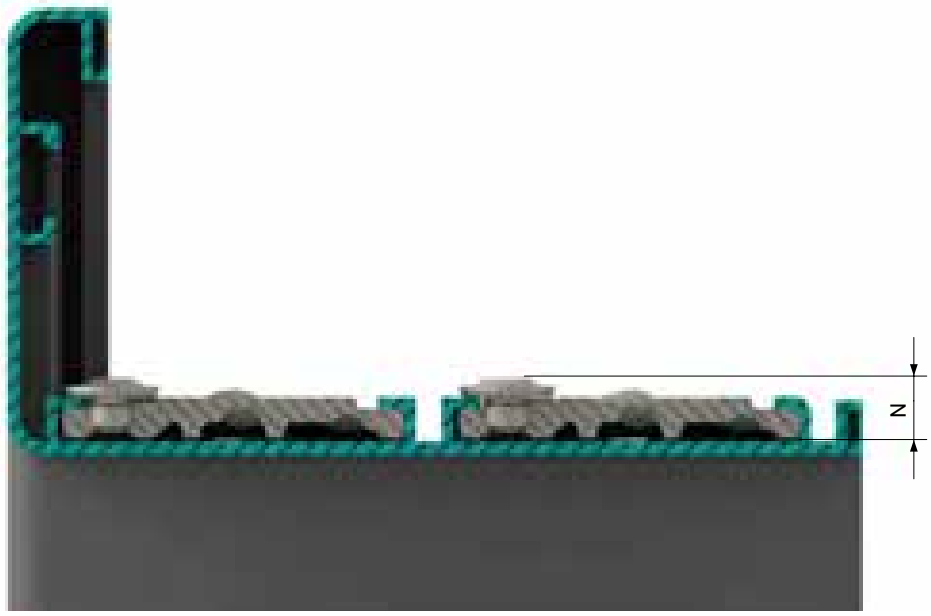

Disponibile solo su richiesta Per gli articoli con componenti inox (.X) ordine minimo 2500 pz. - Per gli articoli con trattamento Montix (.MX) ordine minimo 5000 pz. ***Available only upon request*** *Minimun order of 2500 pcs. for products with inox components (.X) - Minimun order of 5000 pcs. for products with Montix coating(.MX)*

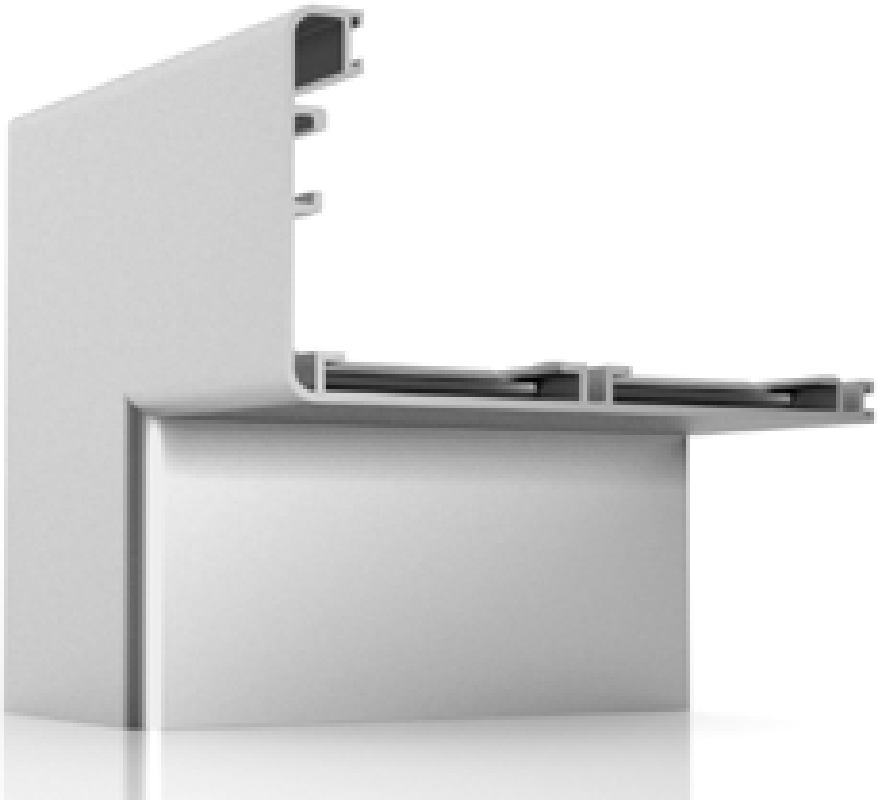

MAKALU	P. 82
FRONT MAKALU	P. 83
DENALI	P. 83
DOUBLE DENALI	P. 84
MAKALU EVOLUTION	P. 85
KIT ALTAI	P. 86
PLOSE	P. 87

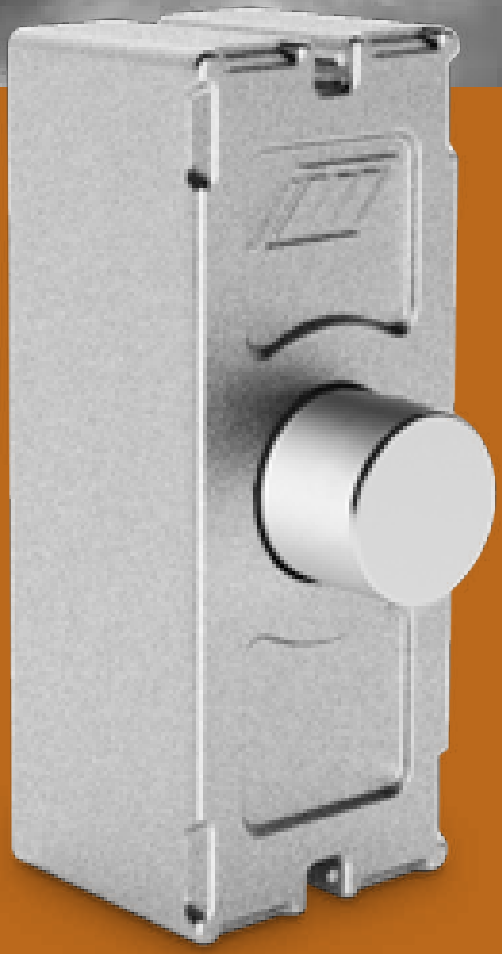

GIUNZIONI PER SISTEMI DI FACCIATE

Curtain wall systems

MAKALU

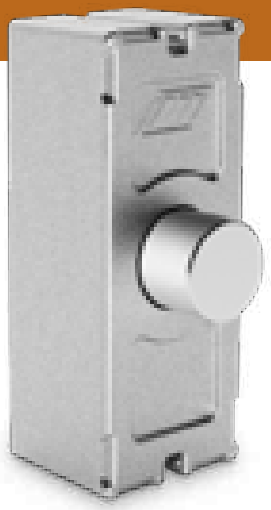

Video

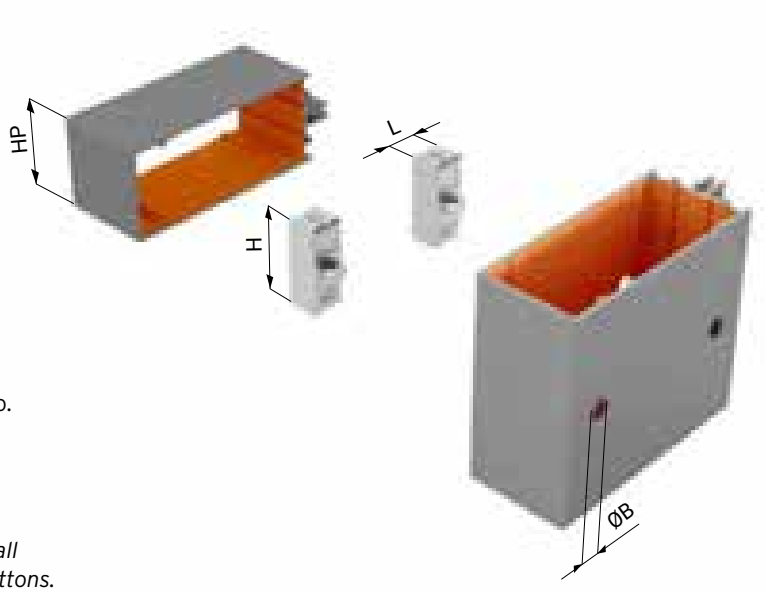

Cavallotto in alluminio pressofuso per facciate continue.
Serraggio ad incastro e ancoraggio con pulsante a scatto.
Semplifica e velocizza il posizionamento dei traversi.
Per giunzioni a T e a croce.
Attrezzatura di serraggio richiesta: martello.

Die-cast aluminum corner joint to easily and quickly install transoms on curtain wall systems. With spring-loaded buttons.
Tool needed: hummer.

ART. N.	Descr.	L	H	ØB	HP
0551/500	Ø10	19,50	11,50	10,00	
5503/250	Ø10	17,40	44,40	10,00	50
5503L/250	Ø10	17,40	44,40	10,00	50
5507/250	Ø10	17,40	45,80	10,00	50
5507L/250	Ø10	17,40	45,80	10,00	50

Disponibile solo su richiesta Per gli articoli con componenti inox (.X) ordine minimo 2500 pz. - Per gli articoli con trattamento Montix (.MX) ordine minimo 5000 pz. ***Available only upon request*** *Minimun order of 2500 pcs. for products with inox components (.X) - Minimun order of 5000 pcs. for products with Montix coating(.MX)*

FRONT MAKALU

NEW

Staffa in alluminio pressofuso per l'installazione di facciate continue con montaggio frontale. Questo sistema elimina la necessità di scantonare i traversi, consentendo un significativo risparmio di tempo e di materiale. La parte frontale della staffa riproduce esattamente la sagoma del profilo, permettendo di mantenere la continuità estetica e di svolgere anche la funzione di convogliatore per la condensa. Ancoraggio ad incastro e serraggio tramite viti autofilettanti.

Die-cast aluminium bracket for front-mounted curtain wall installation. This system eliminates the need to notch the transoms, allowing significant savings in time and material. The front of the bracket exactly reproduces the profile's shape, allowing aesthetic continuity to be maintained and also performing the function of a condensation conveyor. Interlocking and tightening by means of self-tapping screws.

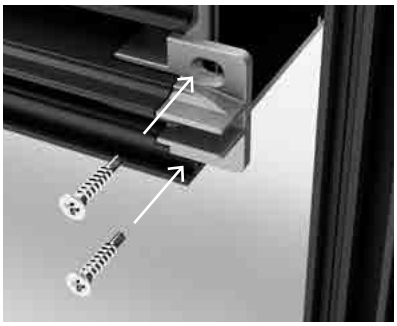

- **Il traverso non deve essere più scantonato per essere collegato al montante**
  The transom no longer needs to be notched to connect to the mullion
- **È un convogliatore di condensa**
  Condensate conveyor

DENALI

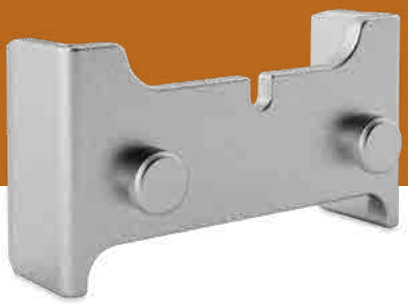

PATENTED NEW

Staffa in alluminio pressofuso per il montaggio sequenziale di facciate continue. Questo sistema elimina il laborioso fissaggio tramite viti e garantisce il preciso posizionamento grazie ai fori realizzati sul montante. Con pulsanti di ancoraggio fissi e serraggio di sicurezza tramite unica vite. **Brevettata.**

Video

Die-cast aluminum bracket for sequential assembly of curtain wall systems. This system eliminates the time-consuming installation by screws and allows a quick and accurate fastening thanks to the holes drilled on the mullion. With fixed anchoring buttons and safety screw. ***Patented****.*

*Su misura | *Custom*

- **Semplicità e velocità di installazione**
  Quick and easy assembly
- **Alta tenuta al carico**
  High load capacity

Disponibile solo su richiesta Per gli articoli con componenti inox (.X) ordine minimo 2500 pz. - Per gli articoli con trattamento Montix (.MX) ordine minimo 5000 pz. ***Available only upon request*** *Minimun order of 2500 pcs. for products with inox components (.X) - Minimun order of 5000 pcs. for products with Montix coating(.MX)*

DOUBLE DENALI

PATENTED NEW

Video

Staffa in alluminio pressofuso per il montaggio sequenziale di facciate continue. Costituito da doppio cavallotto, può essere utilizzato per montare tutti i traversi della stessa serie, con larghezze differenti. Questo sistema elimina il laborioso fissaggio tramite viti e garantisce il preciso posizionamento grazie ai fori realizzati sul montante. Con pulsanti di ancoraggio fissi e serraggio di sicurezza tramite unica vite. **Brevettata.**

Universal die-cast aluminum bracket for sequential assembly of curtain wall systems. This double bracket can be used to install all transoms of the same series with different widths. This system eliminates the time-consuming installation by screws and allows a quick and accurate fastening thanks to the holes drilled on the mullion.
With fixed anchoring buttons and safety screw. ***Patented.***

*Su misura | *Custom*

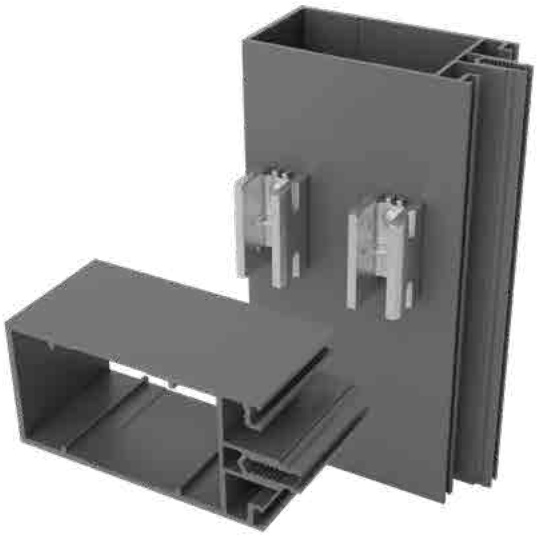

- **Semplicità e velocità di installazione**
  Quick and easy assembly
- **Alta tenuta al carico**
  High load capacity
- **Modulabile in larghezza**
  Adjustable in width

Disponibile solo su richiesta Per gli articoli con componenti inox (.X) ordine minimo 2500 pz. - Per gli articoli con trattamento Montix (.MX) ordine minimo 5000 pz. ***Available only upon request*** *Minimun order of 2500 pcs. for products with inox components (.X) - Minimun order of 5000 pcs. for products with Montix coating(.MX)*

MAKALU EVOLUTION

NEW

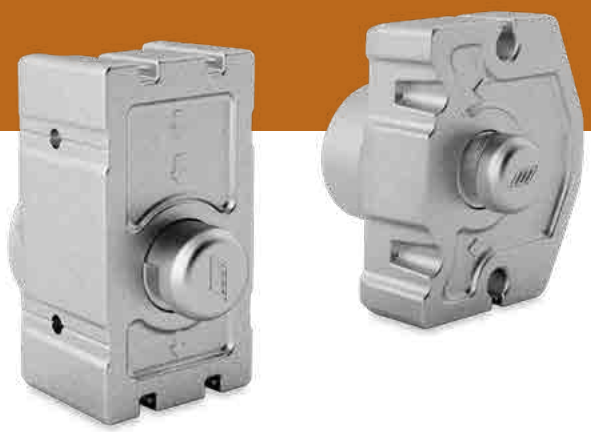

Video

Raffinato sistema di giunzione autobloccante costituito da doppio cavallotto in alluminio pressofuso per facciata continua, con montaggio frontale. Serraggio ad incastro e ancoraggio automatico con pulsanti a scatto provvisti di gola universale. Può essere utilizzato per montare tutti i traversi della stessa serie, con larghezze differenti. Semplifica, velocizza il posizionamento dei traversi ed economizza il processo di produzione evitando la laboriosa scantonatura dei traversi nonché la successiva avvitatura frontale.
Per lo scarico della condensa è possibile collegare montante e traverso tramite un apposito convogliatore in gomma[1].

Refined self-locking junction system consisting of die-cast aluminum double bracket for curtain wall with frontal assembly. Automatic anchoring enabled by spring-loaded buttons with universal groove.
It can be used to install all the transoms of the same series with different widths. It allows an easy and quick positioning of the transom as well as reducing production costs by avoiding profile notching and frontal fastening.
A special rubber drainage cap[1] can be added for water draining between mullion and transom.

*Su misura | *Custom*

[1]*rubber drainage cap*

- **Semplicità e velocità di installazione**
  Quick and easy assembly
- **Pulsante autobloccante**
  Self-locking button
- **Risparmio quantità di profilo e lavorazioni**
  Profile saving and less processing required
- **Flessibilità di montaggio**
  Flexible assembly

Disponibile solo su richiesta Per gli articoli con componenti inox (.X) ordine minimo 2500 pz. - Per gli articoli con trattamento Montix (.MX) ordine minimo 5000 pz. ***Available only upon request*** *Minimun order of 2500 pcs. for products with inox components (.X) - Minimun order of 5000 pcs. for products with Montix coating(.MX)*

KIT ALTAI

NEW

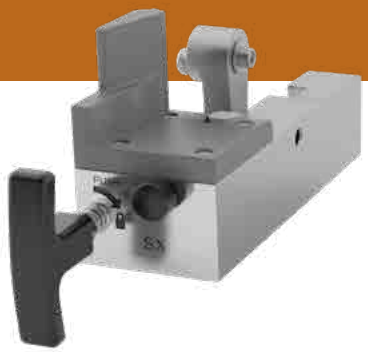

Video

Slitte di montaggio veloce per traversi assemblati con cavallotti autobloccanti Makalu Evolution, impiegati nella facciata continua con montaggio frontale. Ancoraggio a clippare e serraggio tramite maniglia. Consente il montaggio rapido dei profili traversi in maniera comoda, precisa e sicura; con questo sistema ogni cavallotto si innesterà sul giusto foro evitando qualsiasi tipo di errore. La posa in opera può essere eseguita da un operaio singolo, senza l'ausilio di altri collaboratori. A lavoro eseguito, ruotando la maniglia, il kit viene rimosso per poter essere riutilizzato in altri montaggi.

Quick assembly slides for transoms connected with Makalu Evolution self-locking brackets used in curtain wall with frontal assembly. With its clipping anchoring system and tightening handles, it allows a quick, easy, precise and secure assembly of the transom. Each bracket is guided into the right hole preventing any mistake. The installation can be carried out by a single workman without any assistance.
After the installation, the Altai kit can be easily removed by rotating its handle and immediately used for other installations.

*Su misura | *Custom*

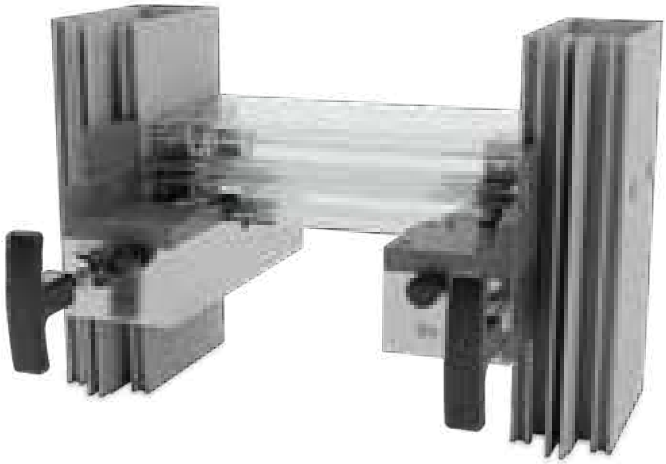

Rapido
Quick assembly

Evita errori di installazione
Prevents any mistake

Riduce il personale di montaggio
Less workforce required

PLOSE

NEW

Video

Supporto in alluminio pressofuso per vetri pesanti di facciate continue. Modulabile a seconda dello spessore delle vetrature impiegate, si assembla direttamente sulle croci tramite viti autofilettanti rendendo superfluo l'utilizzo di ulteriori sistemi di giunzione frontali.

Die-cast aluminum support for heavy glazing of curtain walls. Adjustable depending on the glass thickness, assembled directly on the cross sections with self-drilling screws, avoiding the use of any additional frontal bracket.

*Su misura | *Custom*

Consistente incremento portata vetri
Glass load capacity significantly increased

Assemblaggio frontale montante e traversi
Front assembly of transoms and mullions

Disponibile solo su richiesta Per gli articoli con componenti inox (.X) ordine minimo 2500 pz. - Per gli articoli con trattamento Montix (.MX) ordine minimo 5000 pz. ***Available only upon request*** *Minimun order of 2500 pcs. for products with inox components (.X) - Minimun order of 5000 pcs. for products with Montix coating(.MX)*

SQUADRE PER SCORREVOLI LEGGERI

Corner joints for lightweight sliding profiles

ROBSON

Video

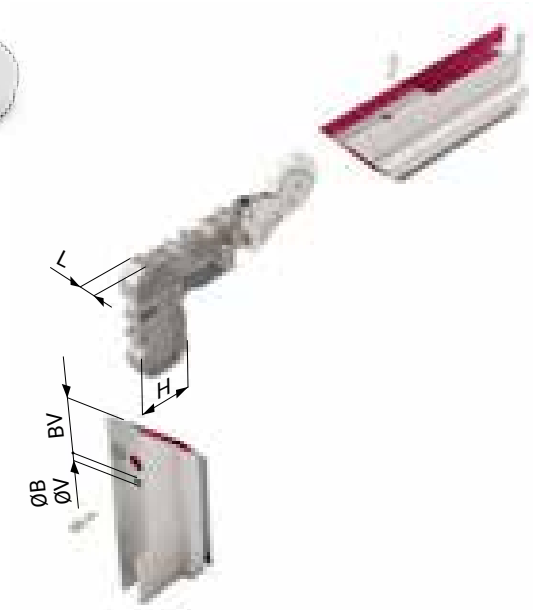

Squadra angolare per assemblaggio di zanzariere, ante e scorrevoli. Varie possibilità di montaggio: ad incastro, a cianfrinare, mediante serraggio con viti o spine speciali. Vendibile singolarmente o assemblata all'esclusivo carrellino con cuscinetto a sfere rivestito in poliossimetilene (POM). **Trattamento anticorrosione Montix su richiesta.**

Corner joint for screen doors, casement windows and sliding profiles. Multiple assembly methods: simple insertion, crimping or tightening with special screws or pins. Sold individually or along with ball bearing POM wheel roller. ***Montix anti-corrosion coating available on demand.***

ART. N.	Descr.	L	H	B	ØB	V	ØV				
8500/250	Ø5	10,10	28,00	30,50	5,00	30,50	5,00	3mm	0082	VILM4X14_D5	*
8500-01/250	Ø5	10,10	28,00	30,50	5,00	30,50	5,00	3mm	0082	VILM4X14_D5	

*Articolo senza carrellino | *Without ball bearing wheel roller.*

ROBSON SQUARE CUT

Video

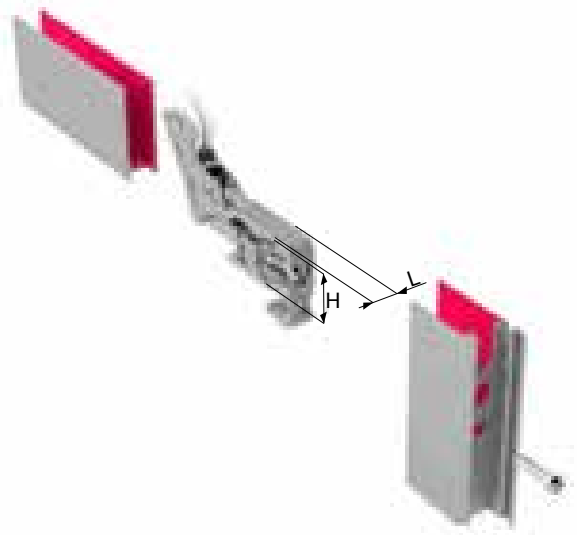

Giunzione angolare per assemblaggio di zanzariere, ante e scorrevoli realizzati con profili a 90°. Premontaggio ad incastro, fissaggio e regolazione mediante viti con impronta Recex®. Vendibile singolarmente o assemblata all'esclusivo carrellino con cuscinetto a sfere rivestito in poliossimetilene (POM). **Trattamento anticorrosione Montix su richiesta.**

Corner joint for screen doors, casement windows and sliding profiles with square cut. Pre-installation by insertion, tighten and adjustment by Recex® screws. Sold individually or along with ball bearing POM wheel roller. ***Montix anti-corrosion coating available on demand.***

ART. N.	Descr.	L	H
8600-01/250		10,60	22,50

Disponibile solo su richiesta Per gli articoli con componenti inox (.X) ordine minimo 2500 pz. - Per gli articoli con trattamento Montix (.MX) ordine minimo 5000 pz. ***Available only upon request*** *Minimun order of 2500 pcs. for products with inox components (.X) - Minimun order of 5000 pcs. for products with Montix coating(.MX)*

K2 P. 92
ARARAT P. 94
BRENTA P. 95

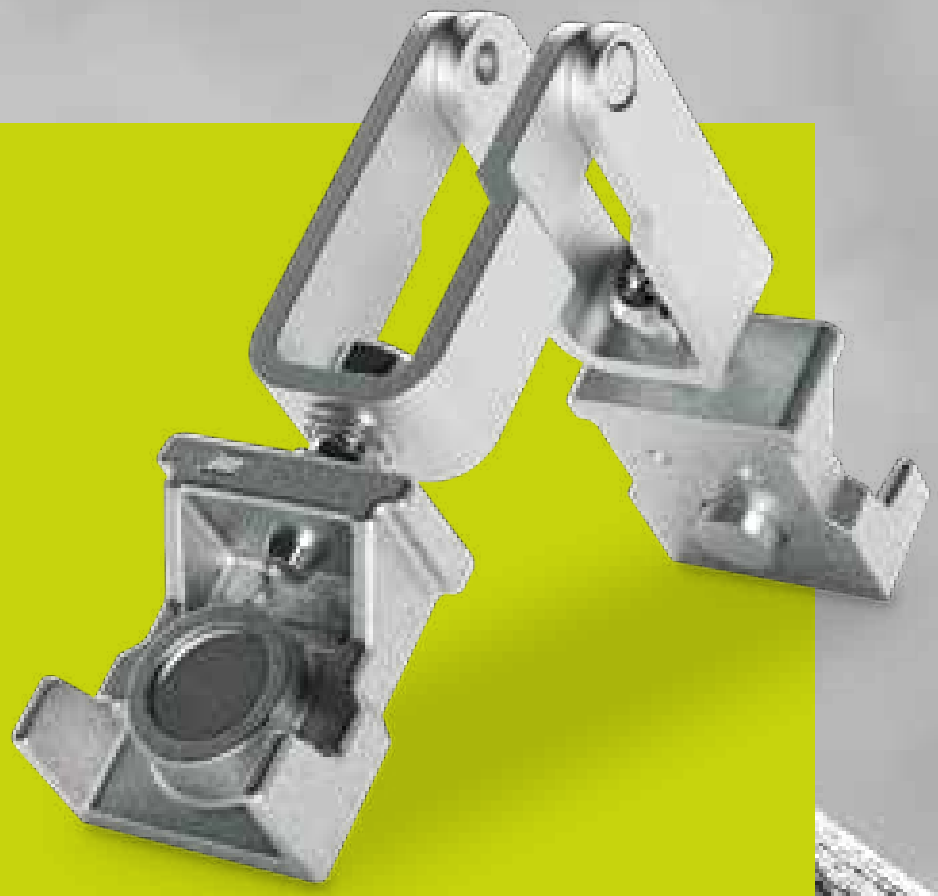

SQUADRE AD ANGOLAZIONE VARIABILE

Variable angle corner joints

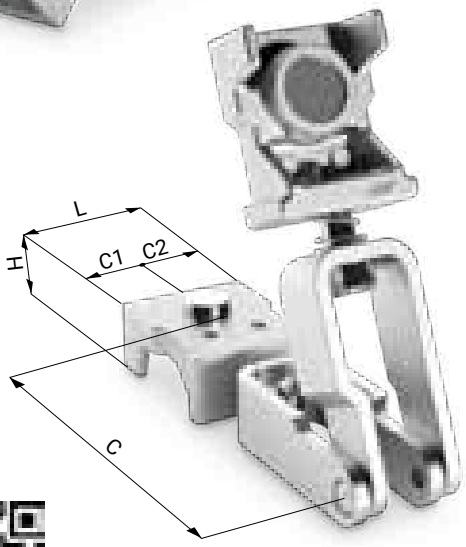

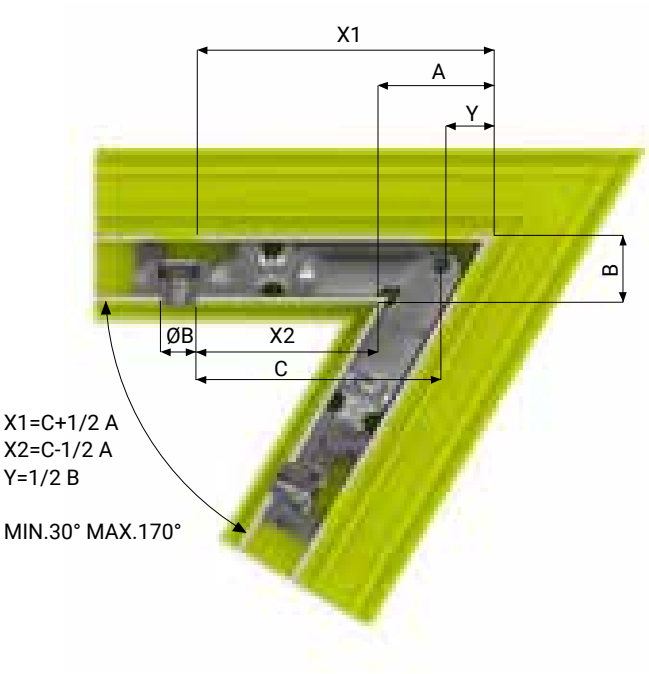

Video

Squadra di giunzione ad angolazione variabile con blocchetti di fissaggio a scatto reversibili (ancoraggio interno o esterno) in alluminio pressofuso, e snodo in acciaio. Squadra di facile applicabilità, di massima robustezza e finitura.
Attrezzatura di serraggio richiesta: chiave esagonale.

Variable angle corner joint with spring-loaded die-cast aluminum fixing devices (for internal or external assembly) and steel junction. Designed for easy-use, with maximum strength and an excellent finishing. ***Tools needed: Allen wrench.***

ART. N.	Descr.	L	H	C1	C2	ØB	C
0900/20	Ø11	35,80	14,10			11,00	65,00
0900.X/20	X Ø11	35,80	14,10			11,00	65,00
0901/20	Ø11	35,80	15,00			11,00	65,00
0903/20	Ø11	40,30	15,80			11,00	67,00
0905/20	Ø11	45,50	15,90			11,00	67,00
0906/20	Ø11	45,50	20,40			11,00	70,00
0909.10/20	Ø10	26,90	14,50			10,00	65,00
0910.10/20	Ø10	23,10	14,00			10,00	65,00
0910.10/8/20	Ø8	23,10	14,00			8,00	66,00

ART. N.	Descr.	L	H	C1	C2	ØB	C
0916.10/20	Ø10	45,80	13,70			10,00	65,00
0920.10/20	Ø10	40,80	9,80			10,00	70,00
0920.10/8/20	Ø8	40,80	9,80			8,00	71,00
0921.10/20	Ø10	40,80	9,80			10,00	70,00
0922.10/8/20	Ø8	19,20	8,60			8,00	70,80
0927.10/20	Ø10	16,80	14,30			10,00	71,00
0927.10/8/20	Ø8	16,80	14,30			8,00	72,00
0931.10/20	Ø10	25,00	17,20			10,00	72,00
0941.10/20	Ø10	28,50	14,50			10,00	65,00
0943/20	Ø11	41,40	24,90			11,00	72,20
0945.10/20	Ø10	35,50	9,90			10,00	76,00
0946.10/20	Ø10	36,00	30,60			10,00	65,00
0950.10/20	Ø10	28,60	14,00	18,20	10,40	10,00	67,00
0965.8/20	Ø8	26,00	10,00			8,00	76,00
0965.8X/20B	X Ø8	26,00	10,00			8,00	76,00
0969.10/20	Ø10	21,80	10,00			10,00	76,00
0969.10/8/20	Ø8	21,80	10,00			8,00	77,00
0980.10/8/20	Ø8	29,80	9,80	9,80	20,00	8,00	71,00

Disponibile solo su richiesta Per gli articoli con componenti inox (.X) ordine minimo 2500 pz. - Per gli articoli con trattamento Montix (.MX) ordine minimo 5000 pz. ***Available only upon request*** *Minimun order of 2500 pcs. for products with inox components (.X) - Minimun order of 5000 pcs. for products with Montix coating(.MX)*

ARARAT

Squadre ad angolazione variabile | *Variable angle corner joints*

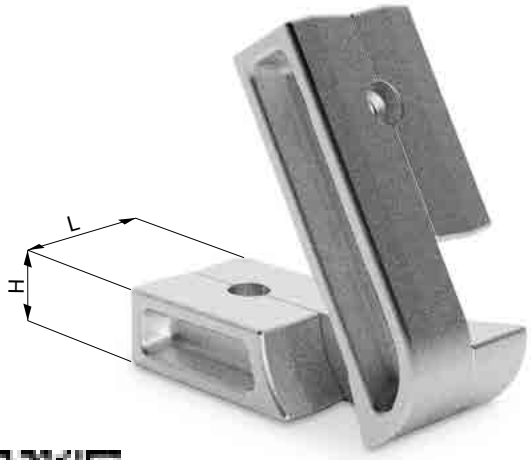

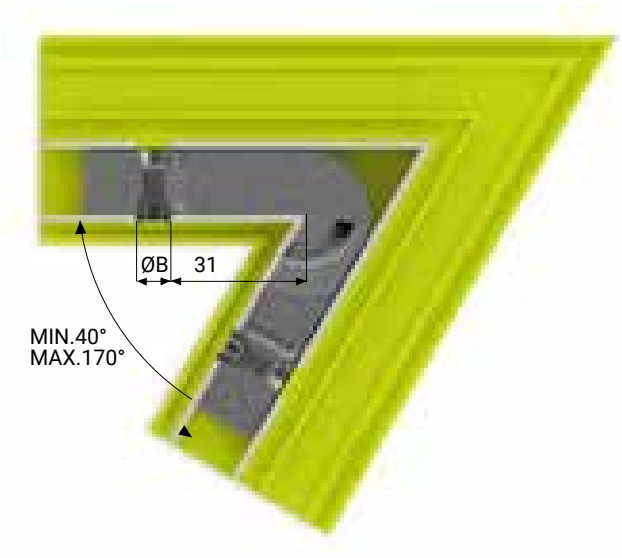

Video

Squadra di giunzione ad angolazione variabile in alluminio pressofuso con interasse fisso ad avvitare con espansione laterale. Viti di serraggio. **Attrezzatura di serraggio richiesta: chiave esagonale.**

Variable angle die-cast aluminum corner joint with lateral expansion anchoring system and screws.
Tools needed: Allen wrench.

ART. N.	Descr.	L	H	ØB
1609/20	Ø8	28,50	14,50	8,00

Disponibile solo su richiesta Per gli articoli con componenti inox (.X) ordine minimo 2500 pz. - Per gli articoli con trattamento Montix (.MX) ordine minimo 5000 pz. ***Available only upon request*** *Minimun order of 2500 pcs. for products with inox components (.X) - Minimun order of 5000 pcs. for products with Montix coating(.MX)*

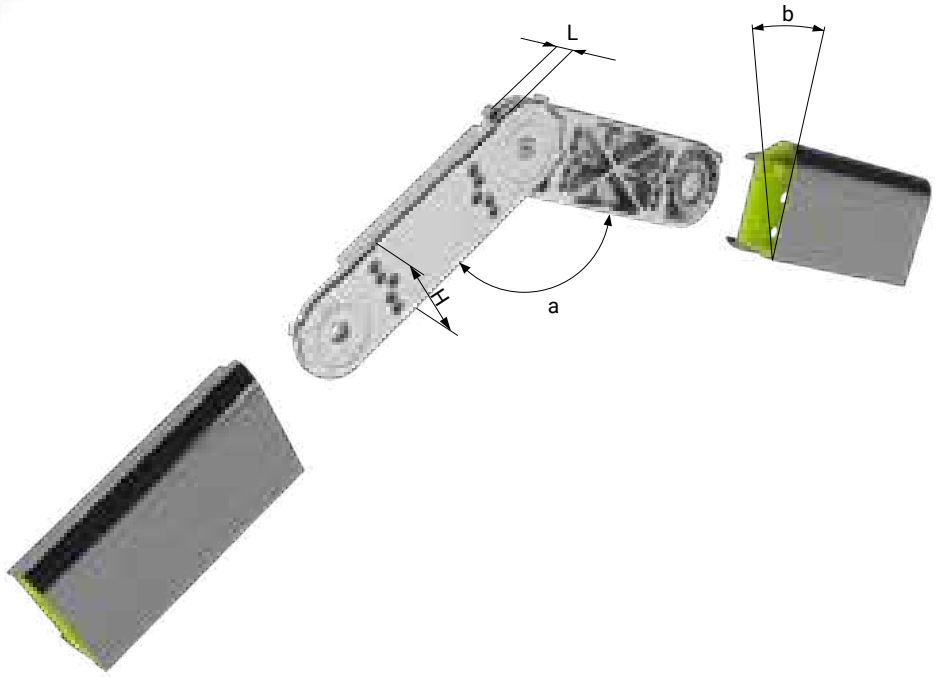

Video

Squadra di giunzione ad angolazione variabile in alluminio pressofuso con angolature preimpostate ed ingranaggio di rinforzo. Ideale per profilati di coperture piscine e verande. **Attrezzatura di serraggio richiesta: chiave esagonale.**

Variable angle die-cast aluminum corner joint with preset angles and locking pawls. Especially designed for pools and veranda covers. ***Tools needed: Allen wrench.***

ART. N.	Descr.	L	H
70000/20		19,50	69,50

Angolo a	Angolo b
95°	**42.5°**
137.5°	**21.25°**
170°	**5°**
180°	**0°**

Disponibile solo su richiesta Per gli articoli con componenti inox (.X) ordine minimo 2500 pz. - Per gli articoli con trattamento Montix (.MX) ordine minimo 5000 pz. ***Available only upon request*** *Minimun order of 2500 pcs. for products with inox components (.X) - Minimun order of 5000 pcs. for products with Montix coating(.MX)*

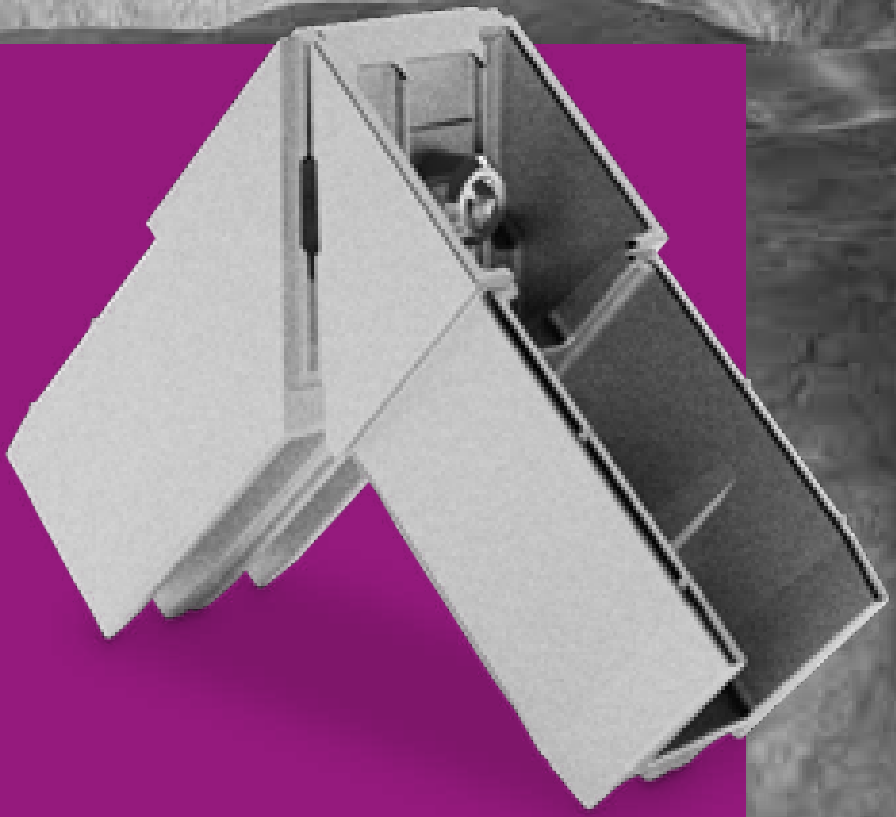

SQUADRE PER PROFILI IN PVC

Corner joints for PVC profiles

ORTLES

Squadre per profili in PVC | *Corner joints for PVC profiles*

Video

Sistema innovativo per porte, persiane e finestre di grande dimensione in PVC. L'unica squadra in alluminio che rende stabili gli infissi in PVC. Fissaggio a saldatura eseguita. **Attrezzatura di serraggio richiesta: chiave esagonale e avvitatore.**

Innovative system for doors, shutters and large size windows in PVC. The only aluminum corner joint that makes PVC frames stable. Fixing with welding carried out. ***Tools needed: Allen wrench and screwdriver.***

*Su richiesta / custom

1

Inserimento della squadra nei profili metallici.

Insert bracket into metal profiles.

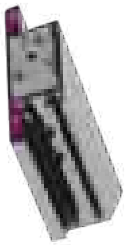

2

Inserimento dei profili metallici in quelli in PVC.

Insert metal profiles into PVC profiles.

3

Saldatura tradizionale del profilo in PVC.

Conventional welding of PVC profile.

4

Inserimento vite nella squadra.

Insert screws into bracket.

Disponibile solo su richiesta Per gli articoli con componenti inox (.X) ordine minimo 2500 pz. - Per gli articoli con trattamento Montix (.MX) ordine minimo 5000 pz. ***Available only upon request*** *Minimun order of 2500 pcs. for products with inox components (.X) - Minimun order of 5000 pcs. for products with Montix coating(.MX)*

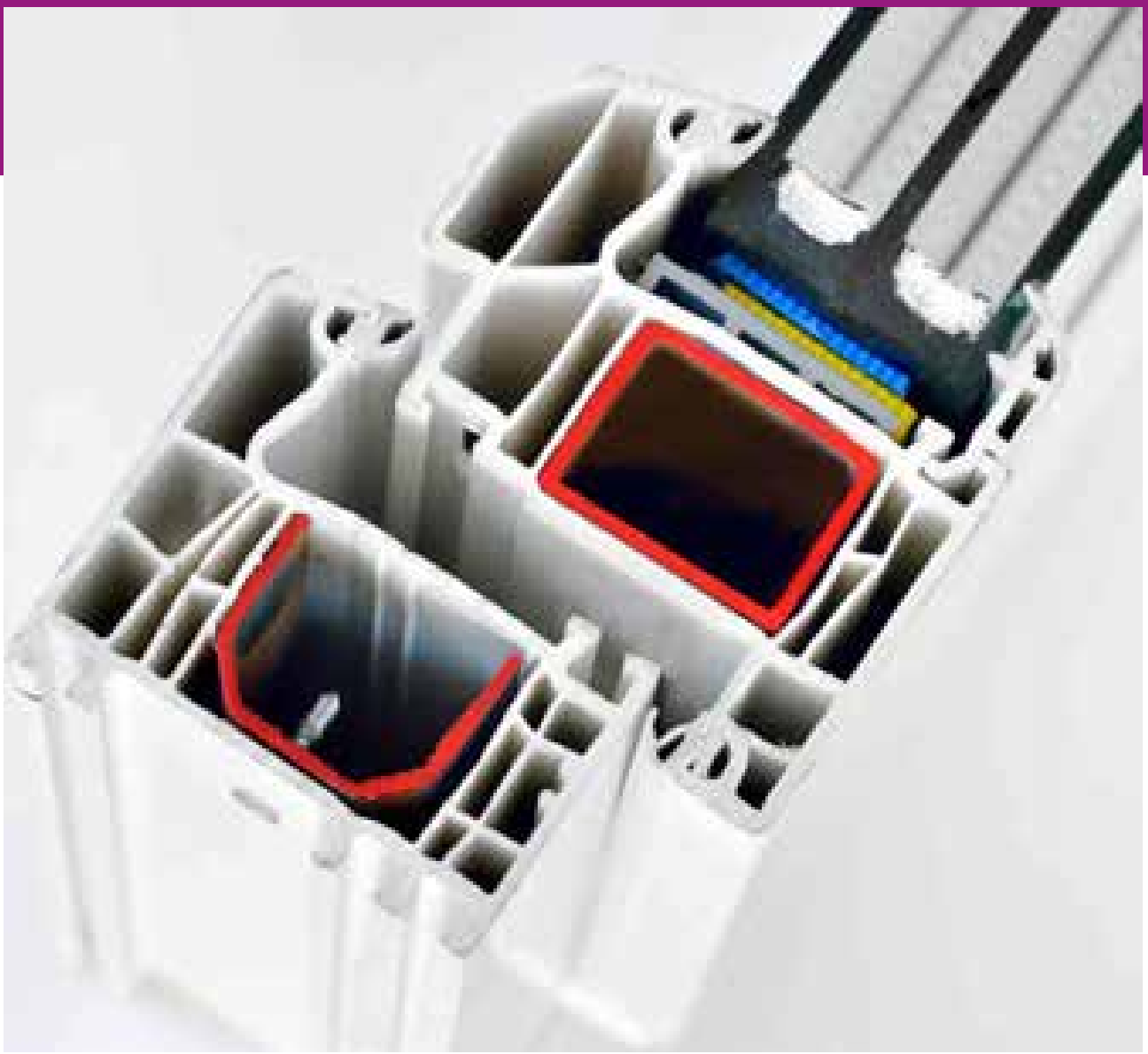

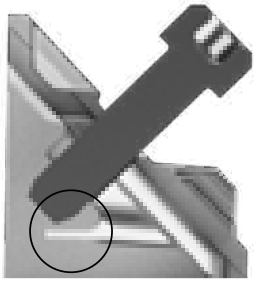

5

Avvitatura di preserraggio fino al punto di arresto.

Pre-tighten until the stop point.

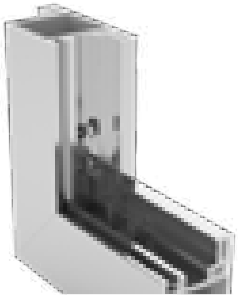

6

Ancoraggio dei tubolari sulla squadra tramite viti autofilettanti.

Tubular elements fixed on bracket with self-threading screws.

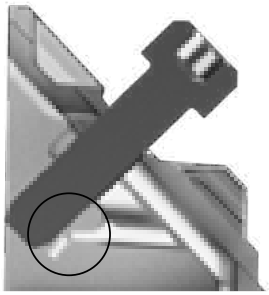

7

Serraggio squadra rompendo il punto di arresto.

Tighten firmly past the stop point.

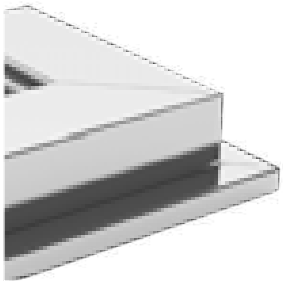

8

Fine giunzione. Risultato: angolo perfettamente a 90° con la massima stabilità e resistenza meccanica.

Installation complete. The end results is a perfect 90° angle ensuring total stability and mechanical resistance.

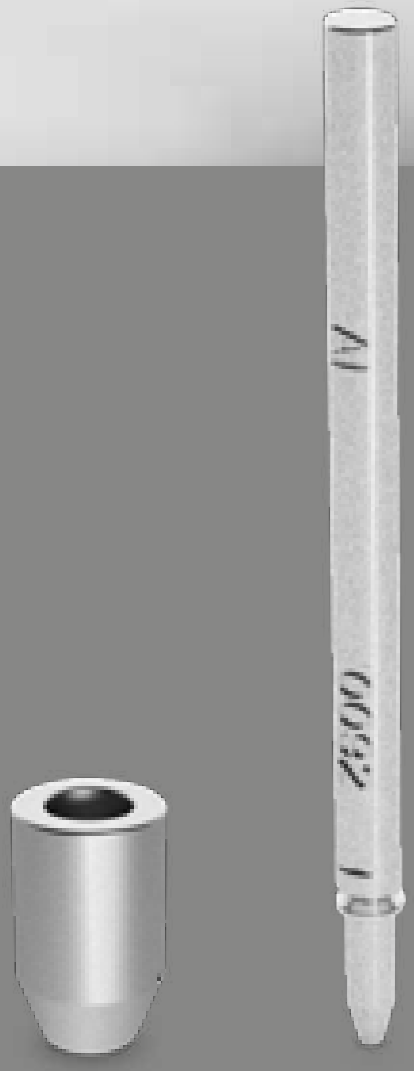

SPINE

Pins

SPINA CILINDRICA ZAMA
Zamak cylindrical pin

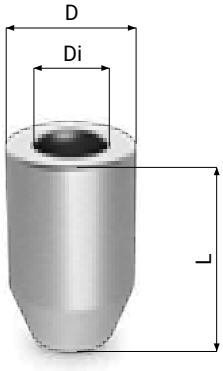

Per serrare squadrette mediante spinatrici automatiche o manuali.

To tighten corner joints using automatic or manual pinning machines.

ART. N.	L	D	Di
0080/400	12,00	5,00	3,00
0083/400	9,50	5,00	3,00
0084/400	12,50	6,00	4,00
0091/400	18,00	6,00	4,00
0093/400B	14,00	5,00	3,00
0094/400	7,80	8,00	4,00
0095/400	10,00	8,00	4,50
0096/400	17,00	8,00	4,50
0097/400	13,50	8,00	4,50
0098/400	11,00	8,00	4,50
0099/400B	12,00	8,00	4,50

SPINA CILINDRICA INOX
Stainless steel cylindrical pin

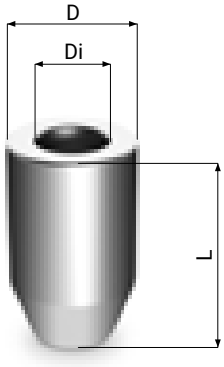

Per serrare squadrette mediante spinatrici automatiche o manuali.

To tighten corner joints with automatic or manual pinning machines.

ART. N.	L	D	Di
0093.X/400B	14,00	5,00	3,00
0095.X/400	10,00	8,00	4,50
0096.X/400B	17,00	8,00	4,50
0097.X/400B	13,50	8,00	4,50
0098.X/400B	11,00	8,00	4,50
0099.X/400B	12,00	8,00	4,50

SPINA SAGOMATA ZAMA
Zamak moulded pin

Per serrare squadrette mediante spinatrici automatiche o manuali.

To tighten corner joints using automatic or manual pinning machines.

ART. N.	L	D	Di
0070/400B	9,00	10,00	
0073/400	11,20	6,00	4,00
0074.X/400B	40,00	6,00	
0082/1000B	14,00	5,00	3,00
0085/400	14,00	7,00	4,00
0087/1000B	14,00	6,00	4,00
0088/1000B	14,00	8,00	4,00

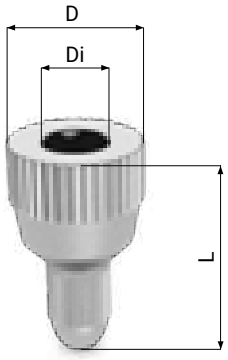

SPINA CON MANICO IN ZAMA
Zamak pin with handle

Per serrare squadrette manualmente. Dopo averla inserita con un martello, il manico viene spezzato e gettato.

To manually tighten corner joints. After inserting with a hammer, the handle is broken and disposed of.

ART. N.	L	D
0067/400B	9,00	5,00
0068/400B	10,80	5,00
0072/400	8,00	3,30
0079/400	12,00	4,00
0089/400	14,00	5,00
0090/400	10,00	3,00
0092/400	9,50	3,00

SPINA CON MANICO INOX
Stainless steel pin with handle

Per serrare squadrette manualmente. Dopo averla inserita con un martello, il manico viene spezzato e gettato.

To manually tighten corner joints. After inserting with a hammer, the handle is broken and disposed of.

ART. N.	L	D
0069X/400	10,00	3,50
0075/400	6,70	4,00
0086X/400	9,00	3,00
0092.X/400B	7,50	3,00

ARTICOLI PER CODICE

Articles by code

ART. N.	Descr.	L	H	Pag
0067/400B		9,00		103
0068/400B		10,80		103
0069X/400		10,00		103
0070/400B		9,00		102
0072/400		8,00		103
0073/400		11,20		102
0074.X/400B		40,00		102
0075/400		6,70		103
0079/400		12,00		103
0080/400		12,00		102
0082/1000B		14,00		102
0083/400		9,50		102
0084/400		12,50		102
0085/400		14,00		102
0086X/400		9,00		103
0087/1000B		14,00		102
0088/1000B		14,00		102
0089/400		14,00		103
0090/400		10,00		103
0091/400		18,00		102
0092.X/400B		7,50		103
0092/400		9,50		103
0093.X/400B		14,00		102
0093/400B		14,00		102
0094/400		7,80		102
0095.X/400		10,00		102
0095/400		10,00		102
0096.X/400B		17,00		102
0096/400		17,00		102
0097.X/400B		13,50		102
0097/400		13,50		102
0098.X/400B		11,00		102
0098/400		11,00		102
0099.X/400B		12,00		102
0099/400B		12,00		102
0100/200	Ø8	36,60	13,90	48
0101/200	Ø8	48,50	10,40	48
0102/200	Ø8	36,50	9,20	48
0106/200	Ø8	46,60	13,80	48
0107/200	Ø8	35,60	10,50	48
0108/200	Ø8	23,10	14,30	48
0109/200	Ø8	41,60	14,50	48
0110/200	Ø8	28,50	14,50	48
0111/200	Ø8	25,70	10,00	48
0114/200	Ø8	44,60	8,40	48
0115/200	Ø8	53,10	8,40	48
0121/200	Ø8	41,00	14,00	48
0126/250	Ø3	7,30	31,40	50
0128/250	Ø3 Ø3,5	11,90	8,40	50
0129/250	Ø3 Ø3,5	4,90	11,90	50

ART. N.	Descr.	L	H	Pag
0130/200	Ø3 Ø3,5	11,90	11,90	50
0132/200	Ø8	41,60	10,10	48
0133/200	Ø3	6,90	6,20	50
0134/200	Ø8	28,80	14,60	48
0136/200	Ø8	24,50	14,00	48
0137/200	Ø3	4,30	14,00	50
0138/200	Ø3	7,50	10,10	50
0139/200		4,30	10,10	50
0140/500		2,60	9,00	50
0141/500		8,90	12,10	50
0142/200		4,30	14,00	50
0143.F/250	Ø8	5,10	17,40	50
0145/250	Ø3	9,00	12,00	50
0146/250	Ø3	4,60	8,40	50
0148/250	Ø3	9,70	28,70	50
0152/100	Ø8	24,50	14,00	48
0153/100	Ø8	24,30	32,00	48
0154/50	Ø8	41,00	32,00	48
0155/50	Ø8	29,20	39,00	48
0157/50	Ø8	25,20	17,20	48
0158/50	Ø8	47,60	38,80	49
0159/50	Ø8	36,00	38,80	49
0160/200	Ø8	19,40	9,30	49
0164/50	Ø8	41,40	10,00	49
0165/100	Ø8	46,40	14,40	49
0168/100	Ø8	19,00	38,70	49
0170/250		8,80	13,60	50
0171/250	Ø3	6,20	15,20	50
0172/250	Ø3	4,30	26,10	50
0173/250	Ø3	4,30	39,10	50
0178/500	Ø3	6,20	7,20	50
0179/250	Ø8	24,00	14,00	49
0180/200	Ø3	5,30	10,70	50
0181/200	Ø3	5,30	14,70	50
0182/200	Ø3	5,30	24,70	50
0186/500	Ø3	8,90	7,90	51
0187/500	Ø3	8,60	10,10	51
0188/200		5,00	7,00	51
0189/250	Ø3	2,90	13,60	51
0190/200	Ø3	7,50	14,80	51
0192/250	Ø3	7,50	10,10	51
0193/250	Ø8	25,90	10,20	49
0194/250	Ø8	22,40	7,20	49
0195/250	Ø8	19,40	5,80	49
0198/200	Ø4 Ø5	15,40	32,60	51
0199/250	Ø4 Ø5	15,40	15,00	51
0200.X/250	Ø11,5	35,90	13,80	32
0200/250	Ø11,5	35,90	13,80	32
0202/250	Ø11,5	40,00	14,20	32
0203.11/8X/50	Ø8	40,20	15,80	32

ART. N.	Descr.	L	H	Pag
0203/250	Ø11,5	40,20	15,80	32
0204.11/10/150	Ø10,5	40,10	26,00	32
0204.11/8/250	Ø8	40,10	26,00	32
0204.MX/150	Ø11,5	40,10	26,00	32
0204/150	Ø11,5	40,10	26,00	32
0206.11/8/250	Ø8	44,90	20,50	32
0206.X/250	Ø11,5	44,90	20,50	32
0206/250	Ø11,5	44,90	20,50	32
0207.X/250	Ø11,5	36,00	10,00	32
0207/250	Ø11,5	36,00	10,00	32
0208/250	Ø11,5	36,00	16,20	32
0211/250	Ø11,5	33,80	10,30	32
0212/150	Ø11,5	40,00	27,70	32
0213/150	Ø11,5	40,10	25,00	32
0214.MX/100	Ø11,5	40,00	26,00	32
0214.X/100	Ø11,5	40,00	26,00	33
0214/100	Ø11,5	40,00	26,00	32
0214F.X/100	Ø11,5	40,00	26,00	33
0217/250	Ø11,5	28,70	15,90	33
0300/250	Ø11,5	35,90	13,70	33
0301.11/8.MX/250	Ø8	35,90	15,20	33
0301.11/8/250	Ø8	35,90	15,20	33
0301/250	Ø11,5	35,90	15,20	33
0305.MX/200	Ø11,5	44,80	15,60	33
0305/200	Ø11,5	44,80	15,60	33
0306/250	Ø11,5	44,90	20,80	33
0310.10/8/250	Ø8	41,10	10,30	33
0310/250	Ø10,5	41,10	10,30	33
0315/250	Ø10,5	23,90	10,50	16
0316/250	Ø10,5	17,40	10,30	16
0317/100	Ø10,5	40,40	39,40	16
0318DX/250	Ø10,5	41,00	14,80	16
0319/250	Ø10,5	20,30	9,30	16
0320.10/8/250	Ø8	20,40	34,70	16
0320/250	Ø10,5	20,40	34,70	16
0321.9/250	Ø9	31,80	8,50	16
0324/100	Ø10,5	46,40	38,40	16
0325/150		41,60	22,40	27
0326/100		41,40	38,40	27
0329SX/250	Ø10,5	41,30	15,50	16
0330.10X10/150	Ø10	36,40	40,80	16
0330/150	Ø10,5	36,40	40,80	16
0331SX/250	Ø10,5	36,20	13,90	16
0332.10/8C/250	Ø8	25,00	8,10	16
0332.10C/250	Ø10,5	25,00	8,10	16
0333SX/250	Ø10,5	37,00	15,80	16
0335DX.10/8/250	Ø8	34,50	14,00	16
0335DX/250	Ø10,5	34,50	14,00	16
0335SX/250	Ø10,5	34,50	14,00	16
0336.10/8/200	Ø8	24,20	34,70	16

ART. N.	Descr.	L	H	Pag
0336.8/200	Ø8	24,20	34,70	16
0336.8MX/200	Ø8	24,20	34,70	16
0336/200	Ø10,5	24,20	34,70	16
0337.8/250	Ø8	16,40	23,90	17
0338/250	Ø10,5	29,60	11,70	17
0339/250	Ø10,5	34,50	13,60	17
0341SX.8/250	Ø8	25,40	10,30	17
0342/250	Ø10,5	44,50	10,80	17
0343.10/8.MX/250	Ø8	35,70	14,10	17
0343.10/8/250	Ø8	35,70	14,10	17
0343/250	Ø10,5	35,70	14,10	17
0344.10/8/200	Ø8	23,10	35,80	17
0344/200	Ø10,5	23,10	35,80	17
0346/250	Ø10,5	31,00	13,00	17
0347/250	Ø10,5	33,60	14,00	17
0348/250	Ø10,5	32,40	18,00	17
0349.10/8/250	Ø8	35,90	9,90	17
0349/250	Ø10,5	35,90	9,90	17
0352.10/8/250	Ø8	30,00	14,50	17
0352/250	Ø10,5	30,00	14,50	17
0353.9/250	Ø9	16,40	8,20	17
0355FDX.10/8/250	Ø8	22,60	13,80	17
0355FDX/250	Ø10,5	22,60	13,80	17
0355FSX.10/8/250	Ø8	22,60	13,80	17
0355FSX/250	Ø10,5	22,60	13,80	17
0356SX/250	Ø10,5	36,80	13,80	17
0357/150	Ø10,5	31,80	35,70	17
0359/200	Ø10,5	25,40	37,40	17
0360/250	Ø10,5	35,90	19,50	17
0361.X/250	Ø10,5	35,90	25,80	17
0361/250	Ø10,5	35,90	25,80	17
0362/250	Ø10,5	39,20	15,40	17
0363/250	Ø10,5	20,30	17,30	17
0364.10/8/250	Ø8	20,30	35,70	17
0364/250	Ø10,5	20,30	35,70	17
0365S/250	Ø10,5	26,20	10,40	17
0366.8/250	Ø8	19,30	9,20	17
0367DX/125	Ø10,5	28,60	14,00	17
0367SX/125	Ø10,5	28,60	14,00	17
0368/250	Ø10,5	34,00	13,50	17
0369/200	Ø10,5	34,00	30,80	17
0370.10/8/250	Ø8	22,60	10,60	17
0370/250	Ø10,5	22,60	10,60	17
0371DX.9/250	Ø9	34,60	8,20	17
0371SX.9/250	Ø9	34,60	8,20	17
0373/250	Ø10,5	39,40	9,90	17
0376.10X10/200	Ø10,5	28,50	35,80	18
0376/200	Ø10,5	28,50	35,80	17
0378.10/8C/250	Ø8	14,90	7,90	18
0378.10C/250	Ø10,5	14,90	7,90	18

ART. N.	Descr.	L	H	Pag
0379/250	Ø10,5	31,80	14,20	18
0380.10/8/250	Ø8	17,80	10,30	18
0380/250	Ø10,5	17,80	10,30	18
0381/250	Ø10,5	38,50	10,30	18
0389/150	Ø10,5	46,00	20,30	18
0390.10/8/250	Ø8	30,30	13,90	18
0390/250	Ø10,5	30,30	13,90	18
0391/250	Ø10,5	22,50	10,60	18
0392/250		30,90	13,70	18
0393/250	Ø10,5	36,40	10,50	18
0394/250	Ø10,5	27,80	15,80	18
0395/250	Ø10,5	33,70	25,30	18
0396.10/8/250	Ø8	33,70	11,50	18
0396/250	Ø10,5	33,70	11,50	18
0397/250	Ø10,5	36,30	14,70	18
0397F/250	Ø10,5	36,30	14,70	18
0398.10X10/150	Ø10	36,80	39,40	18
0398/150	Ø10,5	36,80	39,40	18
0399.10/8/250	Ø8	19,50	14,50	18
0399/250	Ø10,5	19,50	14,50	18
0400/250	Ø10,5	35,90	24,00	18
0401.10/8/250	Ø8	35,90	13,70	18
0401.10/8K4/250	Ø8	35,90	13,70	18
0401/250	Ø10,5	35,90	13,70	18
0401F/250	Ø10	35,90	13,70	18
0402/250	Ø10,5	36,00	16,00	18
0403/250	Ø10,5	35,90	14,70	18
0403F.10X10/250	Ø10	36,00	14,70	18
0403F/250	Ø10,5	36,00	14,70	18
0404.10/9/250	Ø9	23,90	10,50	18
0404.8/250	Ø8	23,90	10,50	18
0404.X/250	Ø10,5	23,90	10,50	18
0404/250	Ø10,5	23,90	10,50	18
0405/250	Ø10,5	36,00	29,20	18
0405F.10X10/200	Ø10	36,00	29,20	18
0405F/250	Ø10,5	36,00	29,20	18
0406.10/8/250	Ø8	35,90	30,50	18
0406.X/250	Ø10,5	35,90	30,50	18
0406/250	Ø10,5	35,90	30,50	18
0406F/250	Ø10,5	35,90	30,50	18
0407.10X10/150	Ø10,5	36,00	35,00	18
0407/150	Ø10,5	36,00	35,00	18
0409.10/8/250	Ø8	28,50	14,50	18
0409/250	Ø10,5	28,50	14,50	18
0409F.MX/250	Ø10,5	28,50	14,50	19
0409F/250	Ø10,5	28,50	14,50	19
0410.10/8/250	Ø8	23,00	14,00	19
0410.MX/250	Ø10,5	23,00	14,00	19
0410/250	Ø10,5	23,00	14,00	19
0410F.10/8/250	Ø8	23,00	14,00	19

ART. N.	Descr.	L	H	Pag
0410F/250	Ø10,5	23,00	14,00	19
0411/250	Ø10,5	27,80	15,80	19
0412/250	Ø10	26,40	13,90	33
0412B.10/8/250	Ø8	26,40	13,90	19
0412BF/250	Ø10	26,40	13,90	19
0414.10/8/50	Ø8	50,00	10,00	19
0414/250	Ø10,5	50,00	10,00	19
0415.11/10/250	Ø10	36,50	10,20	19
0416/250	Ø10	20,80	22,80	33
0417.10/8/250	Ø8	22,40	10,40	19
0417.10/8X/50	Ø8	22,40	10,40	19
0417.X/100	Ø10,5	22,40	10,40	19
0417/250	Ø10,5	22,40	10,40	19
0418.10/8/250	Ø8	27,00	14,50	19
0418/250	Ø10,5	27,00	14,50	19
0419.10/8X/250	Ø8	21,90	23,40	19
0419/250	Ø10,5	21,90	23,40	19
0420.8/250	Ø8	36,00	15,50	19
0420/250	Ø10,5	36,00	15,50	19
0421.10/8/250	Ø8	35,90	13,90	19
0421.8/250	Ø8	35,90	13,90	19
0421.MX/250	Ø10,5	35,90	13,90	19
0421.X/250	Ø10,5	35,90	13,90	19
0421/250	Ø10,5	35,90	13,90	19
0421F.MX/250	Ø10,5	35,90	13,90	19
0421F/250	Ø10,5	35,90	13,90	19
0422/250	Ø10,5	21,90	23,00	33
0423.10/8/250	Ø8	19,00	10,60	19
0423.MX/250	Ø10,5	19,00	10,60	19
0423/250	Ø10,5	19,00	10,60	19
0424.10/8/250	Ø8	21,50	12,20	19
0424/250	Ø10,5	21,50	12,20	19
0425/250	Ø10,5	33,70	14,50	19
0426.10X10/200	Ø10,5	27,10	31,60	19
0426/200	Ø10,5	27,10	31,60	19
0426F.10X10/200	Ø10,5	27,10	31,60	19
0427.10/8/250	Ø8	16,80	14,30	19
0427.X/250	Ø10,5	16,80	14,30	19
0427/250	Ø10,5	16,80	14,30	19
0427F.10/8/250	Ø8	16,80	14,30	19
0427F/250	Ø10	16,80	14,30	19
0428/250	Ø10,5	36,00	23,10	20
0429.8/200	Ø8	35,90	27,00	20
0429/200	Ø10,2	35,90	27,00	20
0430/200	Ø10,5	51,20	14,50	20
0431/250	Ø10,5	25,30	17,20	20
0431F.10/8/100B	Ø8	25,30	17,20	20
0431F/250	Ø10,5	25,30	17,20	20
0432.10/8/250	Ø8	40,80	9,90	20
0432.MX/250	Ø10,5	40,80	9,90	20

ART. N.	Descr.	L	H	Pag
0432.X/250	Ø10,5	40,80	9,90	20
0432/250	Ø10,5	40,80	9,90	20
0432S/250	Ø10,5	40,80	9,90	20
0433/200	Ø10,5	25,00	24,70	33
0435.MX/250	Ø10,5	28,40	10,70	20
0435/250	Ø10,5	28,40	10,70	20
0436.10/8/250	Ø8	24,60	13,70	20
0436/250	Ø10,5	24,60	13,70	20
0436F/250	Ø10,5	24,60	13,70	20
0437.10/8/250	Ø8	39,50	14,00	20
0437/250	Ø10,5	39,50	14,00	20
0438/250	Ø10,5	41,50	13,80	20
0439/250	Ø10,5	34,80	22,00	20
0440.10/8/250	Ø8	19,30	10,50	33
0440.10/9/250	Ø9	19,30	10,50	33
0440/250	Ø10,5	19,30	10,50	33
0441.10/8/250	Ø8	24,00	10,40	33
0441.10/9/250	Ø9	24,00	10,40	33
0441/250	Ø10,5	24,00	10,40	33
0442DX.10/8/250	Ø8	28,40	14,00	20
0442DX.10/8X/250	Ø8	28,40	14,00	20
0442DX/250	Ø10,5	28,40	14,00	20
0442SX.10/8/250	Ø8	28,40	14,00	20
0442SX.10/8X/250	Ø8	28,40	14,00	20
0442SX/250	Ø10,5	28,40	14,00	20
0443.10/8/250	Ø8	23,90	14,00	20
0443.8MX/250	Ø8	23,90	14,00	20
0443/250	Ø10,5	23,90	14,00	20
0443F.10/8/250	Ø8	23,90	14,00	20
0443F.10X10/250	Ø10,5	23,90	14,00	20
0443F/250	Ø10	23,90	14,00	20
0444.10/8/250	Ø8	23,90	26,00	20
0444/250	Ø10,5	23,90	26,00	20
0444F/250	Ø10,5	23,90	26,00	20
0445.10/8/250	Ø8	31,80	10,70	20
0445/250	Ø10,5	31,80	10,70	20
0445B.10/8/250	Ø8	35,50	10,60	20
0445B.8/250	Ø8	35,50	10,60	20
0445B.X/250	Ø10,5	35,50	10,60	20
0445B/250	Ø10,5	35,50	10,60	20
0446.10/8/150	Ø8	23,80	39,20	20
0446.10/9/150	Ø9	23,80	39,20	20
0446.10/9X/150	Ø9	23,80	39,20	20
0446/150	Ø10,5	23,80	39,20	20
0446F/150	Ø10	23,80	39,20	20
0447.MX/200	Ø10,5	28,50	34,60	21
0447/150	Ø10,5	28,50	34,60	21
0449.X/250	Ø10,5	35,80	31,60	21
0449/250	Ø10,5	35,80	31,60	21
0450.10/8/250	Ø8	28,00	12,00	21

ART. N.	Descr.	L	H	Pag
0450/250	Ø10,5	28,00	12,00	21
0451.X/250	Ø10,5	35,90	20,20	21
0451/250	Ø10,5	35,90	20,20	21
0452/250	Ø10,5	27,90	23,90	21
0453/250	Ø10,5	27,80	20,30	21
0454.10/8/250	Ø8	28,00	13,80	21
0454/250	Ø10,5	28,00	13,80	21
0455DX.10/8/250	Ø8	34,00	14,00	21
0455DX/250	Ø8	34,00	14,00	21
0455SX.10/8/250	Ø8	34,00	14,00	21
0455SX/250	Ø10,5	34,00	14,00	21
0456/250	Ø10,5	36,30	16,50	21
0457.7/250	Ø7	32,50	18,20	21
0460.8/250	Ø8	13,70	11,80	21
0460.8L/250	Ø8	13,70	11,80	21
0460.8X/250	Ø8	13,70	11,80	21
0460F.8/250	Ø8	13,70	11,80	21
0460F.8MX/250	Ø8	13,70	11,80	21
0461/250	Ø10,5	29,00	18,40	21
0461F/250	Ø10	29,00	18,40	21
0463.10/8/250	Ø8	30,10	15,70	21
0463/250	Ø10,5	30,10	15,70	21
0464/200	Ø10,5	30,30	31,00	21
0465.10/8/250	Ø8	25,40	9,90	21
0465/250	Ø10,5	25,40	9,90	21
0466.10/8/250	Ø8	26,00	30,00	21
0466/250	Ø10,5	26,00	30,00	22
0467.10/8/250	Ø8	26,40	13,50	33
0467/250	Ø10	26,40	13,50	33
0468.8/250	Ø8	30,80	11,00	22
0468.8X/250	Ø8	30,80	11,00	22
0469.10/8/250	Ø8	21,30	9,40	22
0469.9/250	Ø9	21,30	9,40	22
0469/250	Ø10,5	21,30	9,40	22
0471.9/250	Ø9	21,90	8,20	22
0472.10/8C/250	Ø8	35,60	8,50	22
0472.9/250	Ø9	35,60	8,50	22
0474/250	Ø10,5	31,80	28,50	22
0475/150	Ø10,5	40,80	35,80	22
0476.10/8/100B	Ø8	21,90	24,30	22
0476/250	Ø10,5	21,90	24,30	22
0477.10/8C/250	Ø8	21,20	7,80	33
0478.10L/150	Ø10,5	35,90	35,70	22
0478.10X10/150	Ø10,5	35,90	35,70	22
0478.8/150	Ø8	35,90	35,70	22
0478/150	Ø10,5	35,90	35,70	22
0479.8/250	Ø8	30,90	30,00	22
0479/250	Ø10,5	30,90	30,00	22
0480/250	Ø10,5	45,70	14,50	22
0481.10/8/200	Ø8	48,50	10,50	22

ART. N.	Descr.	L	H	Pag
0482.10/8/250	Ø8	36,50	9,20	22
0483/250	Ø10,5	34,30	10,70	22
0484S/250	Ø10,5	34,30	10,50	22
0485.10/8/250	Ø8	32,00	17,40	22
0485/250	Ø10,5	32,00	17,40	22
0485F/250	Ø10,5	32,00	17,40	22
0486/100	Ø10,5	40,90	37,20	22
0487.10/8/250	Ø8	25,20	36,00	22
0487/250	Ø10,5	25,20	36,00	22
0488/200	Ø10,5	45,90	14,30	22
0489.10/8C/250	Ø8	26,20	7,80	33
0490/250		41,00	14,20	27
0491.10/8/250	Ø8	20,50	10,30	22
0491/250	Ø10,5	20,50	10,30	22
0493.8/250	Ø8	19,60	15,80	22
0493/250	Ø10,5	19,60	15,80	22
0494/250	Ø10,5	19,70	23,20	22
0495/250	Ø10,5	27,60	10,50	22
0496/200	Ø10,5	28,30	35,20	22
0497.8/250	Ø8	36,00	9,80	22
0497/250	Ø10,5	36,00	9,80	22
0498/250	Ø10,5	29,10	12,30	22
0499.10/8/250	Ø8	31,30	10,60	22
0500/50	Ø11	35,80	14,10	68
0501/250	Ø11	35,80	15,00	68
0503/250	Ø11	40,30	15,80	68
0505/250	Ø11	45,50	15,90	68
0506/250	Ø11	45,50	20,50	68
0507/250	Ø11	35,80	14,10	68
0509/250	Ø11	45,50	20,40	68
0512.11/8/250	Ø8	40,70	30,70	68
0513.7/250	Ø7	20,50	20,50	68
0516.10/250	Ø10	45,80	13,70	68
0520.10/250	Ø10	40,80	9,80	68
0520.10/8/250	Ø8	40,80	9,80	68
0522.10/8C/250	Ø8	19,20	8,60	68
0527.10/250	Ø10	16,80	14,30	68
0527.10/8/250	Ø8	16,80	14,30	68
0530DX.10/250	Ø10	29,80	9,80	68
0530SX.10/250	Ø10	29,80	9,80	68
0531.10/250	Ø10	25,00	17,20	68
0539.10/250	Ø10	26,90	14,50	68
0540.10/250	Ø10	23,10	14,00	68
0540.10/8/250	Ø10	23,10	14,00	68
0541.10/250	Ø10	28,50	14,50	68
0543/250	Ø11	41,40	24,90	68
0545.10/250	Ø10	35,50	9,90	69
0546.10/250	Ø10	36,00	30,60	69
0550DX.10/250	Ø10	28,60	14,00	69
0550SX.10/250	Ø10	28,60	14,00	69

ART. N.	Descr.	L	H	Pag
0551/500	Ø10	19,50	11,50	82
0565.8/250	Ø8	26,00	10,00	69
0565.8X/250	Ø8	26,00	10,00	69
0569.10/250	Ø10	21,80	10,00	69
0569.10/8/250	Ø8	21,80	10,00	69
0570/250	Ø8	28,70	26,20	70
0572/250	Ø8	17,40	26,50	70
0573DX/250	Ø8	17,40	16,70	70
0573SX/250	Ø8	17,40	16,70	70
0574/250	Ø8	17,40	35,80	70
0575/250	Ø8	28,50	14,60	70
0576/200	Ø8	18,80	38,60	70
0577/250	Ø8	19,20	9,40	70
0579/250	Ø10,5	17,50	10,50	70
0580/250	Ø8	26,30	26,30	70
0583/150	Ø8	47,40	30,80	70
0584/250	Ø8	26,40	14,80	70
0590/250	Ø8	24,00	14,00	70
0591/250	Ø8	45,80	12,00	70
0592/200	Ø8	45,80	22,00	70
0593/100	Ø8	45,80	32,00	70
0600/250	Ø11,5	36,00	15,00	34
0603/250	Ø11,5	40,60	15,00	34
0605/200	Ø11,5	45,70	15,00	34
0700/250	Ø11,5	11,00		73
0701/500B	Ø11,5	11,00		73
0702/500B	Ø11,5	11,00		73
0704/500B	X	2,40	7,50	57
0705/500B	X	2,10	7,50	57
0706/500B	X	1,30	4,80	57
0707/500B	X	1,50	4,80	57
0708/500B	X	1,10	6,60	57
0709/500B	X	1,60	6,60	57
0710/500B	X	2,20	6,60	57
0711/500B	X	2,20	9,60	57
0712/500B	X	1,60	9,60	57
0713/500B	X	1,80	4,80	57
0714/500B	X	2,80	8,00	57
0715/500B	X	1,60	4,70	57
0717/500	X	1,40	9,60	57
0719/500	X	1,30	4,30	57
0720/500	X	2,30	5,00	57
0721/400	X	1,10	16,80	57
0800/250	Ø10,5	40,80	9,90	22
0803DX/250	Ø10,5	37,10	10,00	22
0803SX/250	Ø10,5	37,10	10,00	22
0805DX.10/8/250	Ø8	29,80	9,80	23
0805DX/250	Ø10	29,80	9,80	22
0805SX.10/8/250	Ø8	29,80	9,80	23
0805SX/250	Ø10	29,80	9,80	23

ART. N.	Descr.	L	H	Pag
0808DX.10/8/250	Ø8	34,50	10,00	23
0808SX.10/8/250	Ø8	34,50	10,00	23
0815DX/250	Ø10,5	39,00	23,80	23
0815SX/250	Ø10,5	39,00	23,80	23
0852/250		29,20	12,00	35
0853SX/200		46,60	14,00	27
0857.VL/250	Ø11	36,00	13,00	30
0857/250	Ø11	36,00	13,00	30
0858/250	Ø11,5	44,90	20,50	30
0859/200	Ø11,5	40,10	25,90	30
0860/250	Ø11,5	36,00	12,80	30
0900.X/20	Ø11	35,80	14,10	92
0900/20	Ø11	35,80	14,10	92
0901/20	Ø11	35,80	15,00	92
0903/20	Ø11	40,30	15,80	92
0905/20	Ø11	45,50	15,90	92
0906/20	Ø11	45,50	20,40	92
0909.10/20	Ø10	26,90	14,50	92
0910.10/20	Ø10	23,10	14,00	92
0910.10/8/20	Ø8	23,10	14,00	92
0916.10/20	Ø10	45,80	13,70	93
0920.10/20	Ø10	40,80	9,80	93
0920.10/8/20	Ø8	40,80	9,80	93
0921.10/20	Ø10	40,80	9,80	93
0922.10/8/20	Ø8	19,20	8,60	93
0927.10/20	Ø10	16,80	14,30	93
0927.10/8/20	Ø8	16,80	14,30	93
0931.10/20	Ø10	25,00	17,20	93
0941.10/20	Ø10	28,50	14,50	93
0943/20	Ø11	41,40	24,90	93
0945.10/20	Ø10	35,50	9,90	93
0946.10/20	Ø10	36,00	30,60	93
0950.10/20	Ø10	28,60	14,00	93
0965.8/20	Ø8	26,00	10,00	93
0965.8X/20B	Ø8	26,00	10,00	93
0969.10/20	Ø10	21,80	10,00	93
0969.10/8/20	Ø8	21,80	10,00	93
0980.10/8/20	Ø8	29,80	9,80	93
1001.X/50	Ø11	33,50	35,80	25
1001/50	Ø11	33,50	35,80	25
1002.11/8/50	Ø8	47,20	34,90	25
1003/50	Ø11	31,80	35,80	25
1004.11/8/50	Ø8	25,10	35,80	25
1004.11/8X/50	Ø8	25,10	35,80	25
1004.11L/50	Ø11	25,10	35,80	25
1004/50	Ø11	25,10	35,80	25
1005.11/8/50	Ø8	35,80	34,90	25
1006.11/10/50	Ø10	40,20	31,00	25
1006.11/8/50	Ø8	40,20	31,00	25
1006/50	Ø11	40,20	31,00	25

ART. N.	Descr.	L	H	Pag
1007/50	Ø11	28,20	34,60	26
1008DX.10/8/50	Ø8	35,80	34,90	26
1008SX.10/8/50	Ø8	35,80	34,90	26
1009.X/50	Ø11	36,40	30,30	26
1010/50	Ø11	33,50	35,80	23
1011/50	Ø11	42,00	31,70	26
1012/50	Ø10,5	26,20	38,30	23
1013/200	Ø8	22,55	14,50	26
1014.8L/200	Ø8	33,55	14,50	26
1014/200	Ø8	33,55	14,50	26
1100/250	Ø3	6,90	6,20	51
1101/200	Ø3 Ø3,5	4,40	31,90	51
1104/250	Ø3	4,35	33,40	51
1105/250	Ø3,5	8,10	13,80	51
1108/250	Ø3 Ø3,5	12,00	9,80	51
1109/250	Ø3 Ø3,5	11,90	21,60	51
1110/50	Ø8	24,20	25,80	49
1113/250	Ø3 Ø3,5	12,80	13,90	51
1115/250	Ø3	6,20	7,40	51
1120/250	Ø3 Ø3,5	6,70	32,00	51
1121/250	Ø3 Ø5	11,50	40,70	51
1122/250	Ø3 Ø5	11,60	33,70	51
1124/250	Ø3 Ø4,5	7,90	23,80	51
1551/250	Ø10	36,80	13,90	72
1552/250	Ø10	36,80	30,30	72
1553/250	Ø10,5	29,10	9,80	72
1554/250	Ø6	16,80	17,40	72
1555/250	Ø6	34,40	16,50	72
1557/250	Ø8	24,60	13,90	72
1558/250	Ø8	24,60	23,40	72
1561/250	Ø10,5	17,80	12,00	72
1609/20	Ø8	28,50	14,50	94
1701DX/250		4,50	17,70	65
1701SX/250		4,50	17,70	65
1702DX/250		4,50	17,70	65
1702SX/250		4,50	17,70	65
1703DX/250		4,50	17,80	65
1703SX/250		4,50	17,80	65
1704DX/250		6,10	13,00	65
1704SX/250		6,10	13,00	65
1CWR-85F.10L/250	Ø10	26,40	14,40	23
1CWR-85F/250	Ø10	26,40	14,40	23
2000/250		4,80	17,40	54
2001/250		6,00	26,50	54
2002/250		6,00	26,50	54
2006/250		6,20	24,50	54
2007/250		7,10	15,20	54
2008/250		4,80	16,20	54
2009/250		4,80	13,30	54
2013/250		4,50	11,20	54

ART. N.	Descr.	L	H	Pag
2016/250		5,80	24,50	54
2018/250		5,60	17,50	54
2019/250		4,10	15,80	54
2020/250		4,00	12,00	54
2021/250		3,90	15,80	54
2023/250		6,50	11,20	62
2026/250		4,90	23,40	54
2028/250		4,00	36,70	54
2029/250		7,80	15,40	54
2100/250		5,40	17,65	58
2200/250		4,30	17,00	54
2400/250		5,00	16,80	62
2401/250		5,10	14,00	62
2402/250		4,00	12,00	62
2403/250		11,00	14,50	62
2404/250		11,00	20,60	62
2405/250		5,30	15,80	62
2600/250		13,60	4,50	64
2601/250		13,60	4,50	55
2700/250		13,80	4,50	63
2701/250		15,30	4,60	63
2702/250		10,90	4,60	63
3800/250		29,00	14,10	39
4101/150	Ø10,5	36,20	29,90	23
4102/250	Ø10,5	25,10	13,90	23
4111/250	Ø10,5	30,30	14,00	23
4112/250	Ø10,5	23,90	14,00	23
4113.9/250	Ø9	25,40	10,30	23
4114.9/250	Ø9	29,60	11,70	23
4115.9/200	Ø9	29,80	21,60	23
4116.9/150	Ø9	29,80	39,50	23
4119/250	Ø10,5	34,40	19,40	23
4121.10/8X/50	Ø8	27,50	13,60	23
4121/250	Ø10,5	27,50	13,60	23
4122.10/8/250	Ø8	25,90	10,10	23
4122.10/9/250	Ø9	25,90	10,10	23
4123/250	Ø10,5	26,20	22,50	23
4124/200	Ø10,5	26,20	38,30	23
4125/250	Ø10,5	36,60	14,20	23
4128DX/150	Ø10,5	28,70	37,50	23
4128SX/150	Ø10,5	28,70	37,50	23
4129/250	Ø10,5	35,90	19,50	23
4132/250	Ø10	41,00	9,50	23
4135DX/250	Ø10,5	36,80	13,90	23
4136DX/200	Ø10,5	36,40	30,80	23
4139.10X10/250	Ø10	21,30	30,80	23
4139/250	Ø8	21,30	30,80	23
4140/250	Ø8	40,40	10,80	23
4141/250	Ø8	20,00	20,70	23
4142/250	Ø8	24,90	20,80	23

ART. N.	Descr.	L	H	Pag
4143/250	Ø8	20,00	29,70	23
4144/150	Ø8	40,40	35,80	23
4152/250	Ø10	36,00	14,70	23
4154/150	Ø10,5	26,70	22,40	23
4155/200	Ø10,5	19,40	22,40	23
4156/100	Ø10,5	26,70	42,70	23
4157/200	Ø10	32,00	17,40	24
4161.10/8/150	Ø8	24,20	32,00	24
4161/150	Ø10,5	24,20	32,00	24
4162/150	Ø10,5	35,80	32,00	24
4163/100	Ø10,5	41,30	32,00	24
4164DX.8/200	Ø8	24,40	13,90	24
4164DX/200	Ø10	24,40	13,90	24
4164SX.8/200	Ø8	24,40	13,90	24
4164SX/200	Ø10	24,40	13,90	24
4165DX.8/200	Ø8	24,40	31,90	24
4165SX.8/200	Ø8	24,40	31,90	24
4168/200	Ø10	35,90	25,50	24
4170/250	Ø10	16,70	10,50	24
4171/250	Ø10,5	36,60	14,70	24
4172/150	Ø10	24,60	23,40	24
4175DX/250	Ø10,5	19,60	20,00	24
4176.9/250	Ø9	21,90	8,10	33
4181/250	Ø10	34,00	13,80	24
4183/250	Ø10	19,40	19,40	24
4185.9/250	Ø9	15,70	8,60	24
4186.8/250	Ø8	13,90	13,50	24
4187/250	Ø10	21,90	13,70	24
4190/250	Ø10	17,80	12,00	24
4191/250	Ø10	25,80	12,00	24
4195.8/250	Ø8	22,00	14,50	24
4196.9/250	Ø9	19,80	8,40	24
4200/150	Ø10	53,20	26,60	24
4201/150	Ø10	56,50	14,00	24
4202/150	Ø10	39,20	25,90	24
4203/250	Ø10,5	23,80	15,80	24
4204/150	Ø10,5	36,70	35,60	24
4206/125	Ø10,5	46,20	22,40	24
4207/250	Ø10,5	31,50	17,20	24
4209.8/250	Ø8	16,60	13,40	24
4210/200	Ø10,5	23,80	41,30	24
4213/250	Ø10	35,80	13,30	24
4215DX/250	Ø10,5	28,70	9,80	24
4215SX/250	Ø10,5	28,70	9,80	24
4216DX/200	Ø10	24,40	13,90	24
4216SX/200	Ø10	24,40	13,90	24
4217/250	Ø10	19,50	14,50	24
4221/250	Ø10	35,90	13,90	24
5001/50	Ø8	41,80	31,70	44
5002/50	Ø8	41,20	21,00	44

ART. N.	Descr.	L	H	Pag
5003/50	Ø8	46,00	26,80	44
5004/50	Ø10,5	26,80	31,40	44
5007/50	Ø11	41,00	37,40	44
5008/50	Ø8	40,40	40,90	44
5009/200	Ø8	26,40	14,80	44
5011/150	Ø8	28,50	14,50	44
5014.EXT/5000	Ø8	13,40	11,70	44
5014/150	Ø8	13,40	11,70	44
5016/50	Ø10,5	39,80	12,60	44
5017/50	Ø10,5	46,20	12,60	44
5018/50	Ø10,5	55,20	12,60	44
5019/50	Ø10,5	38,10	56,80	44
5020/50	Ø10,5	39,80	42,80	44
5021/50	Ø10,5	55,20	32,60	44
5022/50	Ø10,5	55,20	22,40	44
5023/50	Ø10,5	45,80	56,80	44
5024/50	Ø10,5	38,70	42,80	44
5025/50	Ø10,5	46,20	32,60	44
5026/50	Ø10,5	42,40	22,40	44
5027/50	Ø10,5	39,80	56,80	44
5028/50	Ø6	19,80	14,90	44
5029/200	Ø10,5	24,40	14,50	44
5030/150	Ø10,5	24,40	26,40	44
5032/150	Ø8	14,40	16,40	45
5033/200	Ø8	23,00	14,40	45
5034/150	Ø8	29,10	14,60	45
5035/200	Ø8	16,80	14,30	45
5036/100	Ø8	17,00	35,80	45
5037/100	Ø8	23,10	35,80	45
5038/100	Ø8	26,40	35,80	45
5039/50	Ø8	33,80	35,80	45
5040/200	Ø8	19,50	14,50	45
5042/100	Ø8	24,70	39,50	45
5043/100	Ø8	29,00	38,50	45
5044/200	Ø8	20,70	13,90	45
5045/100	Ø8	29,30	13,90	45
5052/50	Ø8	45,80	32,00	45
5053/50	Ø8	45,70	42,00	45
5054/50	Ø8	28,50	42,00	45
5055/100	Ø5	20,80	40,70	45
5056/100	Ø5	29,30	40,70	45
5057/100	Ø6	37,70	15,40	45
5058/50	Ø8	34,80	38,30	45
5059/50	Ø8	31,90	41,30	45
5074/150	Ø6	32,00	15,40	45
5503/250	Ø10	17,40	44,40	82
5503L/250	Ø10	17,40	44,40	82
5507/250	Ø10	17,40	45,80	82
5507L/250	Ø10	17,40	45,80	82
70000/20		19,50	69,50	95

ART. N.	Descr.	L	H	Pag
7500/250		6,80	12,35	76
7506.S/500		5,10	12,60	76
7506.VR/250		5,10	12,60	76
7506/250		5,10	12,60	76
7507/250		10,60	19,50	76
7507N/250		10,60	19,50	51
7511/250		6,20	18,80	76
7513/250		6,40	17,80	76
7603/250		9,70	4,30	78
7605/250		17,40	4,55	78
7606/250		17,40	4,55	77
7607/250		19,40	4,55	78
7701/250		6,20	18,80	65
8500-01/250	Ø5	10,10	28,00	89
8500/250	Ø5	10,10	28,00	89
8600-01/250		10,60	22,50	89
9000/100	Ø10	41,40	9,90	41
A7101/250	Ø5	8,90	11,20	24
A7101C2/250	Ø5	8,90	11,20	49
BERNINA 2				71
CWR-85.10L/250	Ø10	26,40	14,40	24
CWR-85/250	Ø10	26,40	14,40	24
DENALI				83
DOUBLE DENALI				84
FEMA				56
FRONT MAKALU				83
KIT ALTAI				86
MAKALU				82
MAKALU EV.				85
MARM. EDGE				77
ORTLES				98
PLOSE				87
VENTOUX				36

ARTICOLI PER DIMENSIONE

Articles by dimensions

Squadre con pulsanti esterni | *Corner joints with outward buttons*

L	H	Descr.	ART. N.	Pag
8,90	11,20	Ø5	A7101/250	24
13,70	11,80	Ø8	0460.8/250	21
13,70	11,80	Ø8	0460.8L/250	21
13,70	11,80	Ø8	0460.8X/250	21
13,70	11,80	Ø8	0460F.8/250	21
13,70	11,80	X Ø8	0460F.8MX/250	21
13,90	13,50	Ø8	4186.8/250	24
14,90	7,90	Ø8	0378.10/8C/250	18
14,90	7,90	Ø10,5	0378.10C/250	18
15,70	8,60	Ø9	4185.9/250	24
16,40	23,90	Ø8	0337.8/250	17
16,40	8,20	Ø9	0353.9/250	17
16,60	13,40	Ø8	4209.8/250	24
16,70	10,50	Ø10	4170/250	24
16,80	14,30	Ø8	0427.10/8/250	19
16,80	14,30	X Ø10,5	0427.X/250	19
16,80	14,30	Ø10,5	0427/250	19
16,80	14,30	Ø8	0427F.10/8/250	19
16,80	14,30	Ø10	0427F/250	19
17,40	10,30	Ø10,5	0316/250	16
17,80	10,30	Ø8	0380.10/8/250	18
17,80	10,30	Ø10,5	0380/250	18
17,80	12,00	Ø10	4190/250	24
19,00	10,60	Ø8	0423.10/8/250	19
19,00	10,60	X Ø10,5	0423.MX/250	19
19,00	10,60	Ø10,5	0423/250	19
19,30	9,20	Ø8	0366.8/250	17
19,40	22,40	Ø10,5	4155/200	23
19,40	19,40	Ø10	4183/250	24
19,50	14,50	Ø8	0399.10/8/250	18
19,50	14,50	Ø10,5	0399/250	18
19,50	14,50	Ø10	4217/250	24
19,60	15,80	Ø8	0493.8/250	22
19,60	15,80	Ø10,5	0493/250	22
19,60	20,00	Ø10,5	4175DX/250	24
19,70	23,20	Ø10,5	0494/250	22
19,80	8,40	Ø9	4196.9/250	24
20,00	20,70	Ø8	4141/250	23
20,00	29,70	Ø8	4143/250	23
20,30	9,30	Ø10,5	0319/250	16
20,30	17,30	Ø10,5	0363/250	17
20,30	35,70	Ø8	0364.10/8/250	17
20,30	35,70	Ø10,5	0364/250	17
20,40	34,70	Ø8	0320.10/8/250	16
20,40	34,70	Ø10,5	0320/250	16
20,50	10,30	Ø8	0491.10/8/250	22
20,50	10,30	Ø10,5	0491/250	22
21,30	9,40	Ø8	0469.10/8/250	22
21,30	9,40	Ø9	0469.9/250	22
21,30	9,40	Ø10,5	0469/250	22
21,30	30,80	Ø10	4139.10X10/250	23
21,30	30,80	Ø8	4139/250	23
21,50	12,20	Ø8	0424.10/8/250	19
21,50	12,20	Ø10,5	0424/250	19
21,90	23,40	Ø8	0419.10/8X/250	19
21,90	23,40	Ø10,5	0419/250	19
21,90	8,20	Ø9	0471.9/250	22
21,90	24,30	Ø8	0476.10/8/100B	22
21,90	24,30	Ø10,5	0476/250	22
21,90	13,70	Ø10	4187/250	24
22,00	14,50	Ø8	4195.8/250	24
22,40	10,40	Ø8	0417.10/8/250	19
22,40	10,40	Ø8	0417.10/8X/50	19
22,40	10,40	X Ø10,5	0417.X/100	19
22,40	10,40	Ø10,5	0417/250	19
22,50	10,60	Ø10,5	0391/250	18
22,55	14,50	Ø8	1013/200	26
22,60	13,80	Ø8	0355FDX.10/8/250	17
22,60	13,80	Ø10,5	0355FDX/250	17
22,60	13,80	Ø8	0355FSX.10/8/250	17
22,60	13,80	Ø10,5	0355FSX/250	17
22,60	10,60	Ø8	0370.10/8/250	17
22,60	10,60	Ø10,5	0370/250	17
23,00	14,00	Ø8	0410.10/8/250	19
23,00	14,00	X Ø10,5	0410.MX/250	19
23,00	14,00	Ø10,5	0410/250	19
23,00	14,00	Ø8	0410F.10/8/250	19
23,00	14,00	Ø10,5	0410F/250	19
23,10	35,80	Ø8	0344.10/8/200	17
23,10	35,80	Ø10,5	0344/200	17
23,80	39,20	Ø8	0446.10/8/150	20
23,80	39,20	Ø9	0446.10/9/150	20
23,80	39,20	X Ø9	0446.10/9X/150	20
23,80	39,20	Ø10,5	0446/150	20
23,80	39,20	Ø10	0446F/150	20
23,80	15,80	Ø10,5	4203/250	24
23,80	41,30	Ø10,5	4210/200	24
23,90	10,50	Ø10,5	0315/250	16
23,90	10,50	Ø9	0404.10/9/250	18
23,90	10,50	Ø8	0404.8/250	18
23,90	10,50	X Ø10,5	0404.X/250	18
23,90	10,50	Ø10,5	0404/250	18
23,90	14,00	Ø8	0443.10/8/250	20
23,90	14,00	Ø8	0443.8MX/250	20
23,90	14,00	Ø10,5	0443/250	20
23,90	14,00	Ø8	0443F.10/8/250	20
23,90	14,00	Ø10,5	0443F.10X10/250	20
23,90	14,00	Ø10	0443F/250	20
23,90	26,00	Ø8	0444.10/8/250	20
23,90	26,00	Ø10,5	0444/250	20

Squadre con pulsanti esterni | *Corner joints with outward buttons*

L	H	Descr.	ART. N.	Pag
23,90	26,00	Ø10,5	0444F/250	20
23,90	14,00	Ø10,5	4112/250	23
24,20	34,70	Ø8	0336.10/8/200	16
24,20	34,70	Ø8	0336.8/200	16
24,20	34,70	X Ø8	0336.8MX/200	16
24,20	34,70	Ø10,5	0336/200	16
24,20	32,00	Ø8	4161.10/8/150	24
24,20	32,00	Ø10,5	4161/150	24
24,40	13,90	Ø8	4164DX.8/200	24
24,40	13,90	Ø10	4164DX/200	24
24,40	13,90	Ø8	4164SX.8/200	24
24,40	13,90	Ø10	4164SX/200	24
24,40	31,90	Ø8	4165DX.8/200	24
24,40	31,90	Ø8	4165SX.8/200	24
24,40	13,90	Ø10	4216DX/200	24
24,40	13,90	Ø10	4216SX/200	24
24,60	13,70	Ø8	0436.10/8/250	20
24,60	13,70	Ø10,5	0436/250	20
24,60	13,70	Ø10,5	0436F/250	20
24,60	23,40	Ø10	4172/150	24
24,90	20,80	Ø8	4142/250	23
25,00	8,10	Ø8	0332.10/8C/250	16
25,00	8,10	Ø10,5	0332.10C/250	16
25,10	13,90	Ø10,5	4102/250	23
25,10	35,80	Ø8	1004.11/8/50	25
25,10	35,80	X Ø8	1004.11/8X/50	25
25,10	35,80	Ø11	1004.11L/50	25
25,10	35,80	Ø11	1004/50	25
25,20	36,00	Ø8	0487.10/8/250	22
25,20	36,00	Ø10,5	0487/250	22
25,30	17,20	Ø10,5	0431/250	20
25,30	17,20	Ø8	0431F.10/8/100B	20
25,30	17,20	Ø10,5	0431F/250	20
25,40	10,30	Ø8	0341SX.8/250	17
25,40	37,40	Ø10,5	0359/200	17
25,40	9,90	Ø8	0465.10/8/250	21
25,40	9,90	Ø10,5	0465/250	21
25,40	10,30	Ø9	4113.9/250	23
25,80	12,00	Ø10	4191/250	24
25,90	10,10	Ø8	4122.10/8/250	23
25,90	10,10	Ø9	4122.10/9/250	23
26,00	30,00	Ø8	0466.10/8/250	21
26,00	30,00	Ø10,5	0466/250	22
26,20	10,40	Ø10,5	0365S/250	17
26,20	38,30	Ø10,5	1012/50	23
26,20	22,50	Ø10,5	4123/250	23
26,20	38,30	Ø10,5	4124/200	23
26,40	13,90	Ø8	0412B.10/8/250	19
26,40	13,90	Ø10	0412BF/250	19
26,40	14,40	Ø10	1CWR-85F.10L/250	23
26,40	14,40	Ø10	1CWR-85F/250	23
26,40	14,40	Ø10	CWR-85.10L/250	24
26,40	14,40	Ø10	CWR-85/250	24
26,70	22,40	Ø10,5	4154/150	23
26,70	42,70	Ø10,5	4156/100	23
27,00	14,50	Ø8	0418.10/8/250	19
27,00	14,50	Ø10,5	0418/250	19
27,10	31,60	Ø10,5	0426.10X10/200	19
27,10	31,60	Ø10,5	0426/200	19
27,10	31,60	Ø10,5	0426F.10X10/200	19
27,50	13,60	X Ø8	4121.10/8X/50	23
27,50	13,60	Ø10,5	4121/250	23
27,60	10,50	Ø10,5	0495/250	22
27,80	15,80	Ø10,5	0394/250	18
27,80	15,80	Ø10,5	0411/250	19
27,80	20,30	Ø10,5	0453/250	21
27,90	23,90	Ø10,5	0452/250	21
28,00	12,00	Ø8	0450.10/8/250	21
28,00	12,00	Ø10,5	0450/250	21
28,00	13,80	Ø8	0454.10/8/250	21
28,00	13,80	Ø10,5	0454/250	21
28,20	34,60	Ø11	1007/50	26
28,30	35,20	Ø10,5	0496/200	22
28,40	10,70	X Ø10,5	0435.MX/250	20
28,40	10,70	Ø10,5	0435/250	20
28,40	14,00	Ø8	0442DX.10/8/250	20
28,40	14,00	Ø8	0442DX.10/8X/250	20
28,40	14,00	Ø10,5	0442DX/250	20
28,40	14,00	Ø8	0442SX.10/8/250	20
28,40	14,00	Ø8	0442SX.10/8X/250	20
28,40	14,00	Ø10,5	0442SX/250	20
28,50	35,80	Ø10,5	0376.10X10/200	18
28,50	35,80	Ø10,5	0376/200	17
28,50	14,50	Ø8	0409.10/8/250	18
28,50	14,50	Ø10,5	0409/250	18
28,50	14,50	X Ø10,5	0409F.MX/250	19
28,50	14,50	Ø10,5	0409F/250	19
28,50	34,60	X Ø10,5	0447.MX/200	21
28,50	34,60	Ø10,5	0447/150	21
28,60	14,00	Ø10,5	0367DX/125	17
28,60	14,00	Ø10,5	0367SX/125	17
28,70	37,50	Ø10,5	4128DX/150	23
28,70	37,50	Ø10,5	4128SX/150	23
28,70	9,80	Ø10,5	4215DX/250	24
28,70	9,80	Ø10,5	4215SX/250	24
29,00	18,40	Ø10,5	0461/250	21
29,00	18,40	Ø10	0461F/250	21
29,10	12,30	Ø10,5	0498/250	22
29,60	11,70	Ø10,5	0338/250	17
29,60	11,70	Ø9	4114.9/250	23

Squadre con pulsanti esterni | *Corner joints with outward buttons*

L	H	Descr.	ART. N.	Pag
29,80	21,60	Ø9	4115.9/200	23
29,80	39,50	Ø9	4116.9/150	23
29,80	9,80	Ø8	0805DX.10/8/250	23
29,80	9,80	Ø10	0805DX/250	22
29,80	9,80	Ø8	0805SX.10/8/250	23
29,80	9,80	Ø10	0805SX/250	23
30,00	14,50	Ø8	0352.10/8/250	17
30,00	14,50	Ø10,5	0352/250	17
30,10	15,70	Ø8	0463.10/8/250	21
30,10	15,70	Ø10,5	0463/250	21
30,30	13,90	Ø8	0390.10/8/250	18
30,30	13,90	Ø10,5	0390/250	18
30,30	31,00	Ø10,5	0464/200	21
30,30	14,00	Ø10,5	4111/250	23
30,80	11,00	Ø8	0468.8/250	22
30,80	11,00	X Ø8	0468.8X/250	22
30,90	13,70		0392/250	18
30,90	30,00	Ø8	0479.8/250	22
30,90	30,00	Ø10,5	0479/250	22
31,00	13,00	Ø10,5	0346/250	17
31,30	10,60	Ø8	0499.10/8/250	22
31,50	17,20	Ø10,5	4207/250	24
31,80	8,50	Ø9	0321.9/250	16
31,80	35,70	Ø10,5	0357/150	17
31,80	14,20	Ø10,5	0379/250	18
31,80	10,70	Ø8	0445.10/8/250	20
31,80	10,70	Ø10,5	0445/250	20
31,80	28,50	Ø10,5	0474/250	22
31,80	35,80	Ø11	1003/50	25
32,00	17,40	Ø8	0485.10/8/250	22
32,00	17,40	Ø10,5	0485/250	22
32,00	17,40	Ø10,5	0485F/250	22
32,00	17,40	Ø10	4157/200	24
32,40	18,00	Ø10,5	0348/250	17
32,50	18,20	Ø7	0457.7/250	21
33,50	35,80	Ø11	1010/50	23
33,50	35,80	X Ø11	1001.X/50	25
33,50	35,80	Ø11	1001/50	25
33,55	14,50	Ø8	1014.8L/200	26
33,55	14,50	Ø8	1014/200	26
33,60	14,00	Ø10,5	0347/250	17
33,70	25,30	Ø10,5	0395/250	18
33,70	11,50	Ø8	0396.10/8/250	18
33,70	11,50	Ø10,5	0396/250	18
33,70	14,50	Ø10,5	0425/250	19
34,00	13,50	Ø10,5	0368/250	17
34,00	30,80	Ø10,5	0369/200	17
34,00	14,00	Ø8	0455DX.10/8/250	21
34,00	14,00	Ø8	0455DX/250	21
34,00	14,00	Ø8	0455SX.10/8/250	21
34,00	14,00	Ø10,5	0455SX/250	21
34,00	13,80	Ø10	4181/250	24
34,30	10,70	Ø10,5	0483/250	22
34,30	10,50	Ø10,5	0484S/250	22
34,40	19,40	Ø10,5	4119/250	23
34,50	14,00	Ø8	0335DX.10/8/250	16
34,50	14,00	Ø10,5	0335DX/250	16
34,50	14,00	Ø10,5	0335SX/250	16
34,50	13,60	Ø10,5	0339/250	17
34,50	10,00	Ø8	0808DX.10/8/250	23
34,50	10,00	Ø8	0808SX.10/8/250	23
34,60	8,20	Ø9	0371DX.9/250	17
34,60	8,20	Ø9	0371SX.9/250	17
34,80	22,00	Ø10,5	0439/250	20
35,50	10,60	Ø8	0445B.10/8/250	20
35,50	10,60	Ø8	0445B.8/250	20
35,50	10,60	X Ø10,5	0445B.X/250	20
35,50	10,60	Ø10,5	0445B/250	20
35,60	8,50	Ø8	0472.10/8C/250	22
35,60	8,50	Ø9	0472.9/250	22
35,70	14,10	X Ø8	0343.10/8.MX/250	17
35,70	14,10	Ø8	0343.10/8/250	17
35,70	14,10	Ø10,5	0343/250	17
35,80	31,60	X Ø10,5	0449.X/250	21
35,80	31,60	Ø10,5	0449/250	21
35,80	32,00	Ø10,5	4162/150	24
35,80	13,30	Ø10	4213/250	24
35,80	34,90	Ø8	1005.11/8/50	25
35,80	34,90	Ø8	1008DX.10/8/50	26
35,80	34,90	Ø8	1008SX.10/8/50	26
35,90	9,90	Ø8	0349.10/8/250	17
35,90	9,90	Ø10,5	0349/250	17
35,90	19,50	Ø10,5	0360/250	17
35,90	25,80	X Ø10,5	0361.X/250	17
35,90	25,80	Ø10,5	0361/250	17
35,90	24,00	Ø10,5	0400/250	18
35,90	13,70	Ø8	0401.10/8/250	18
35,90	13,70	Ø8	0401.10/8K4/250	18
35,90	13,70	Ø10,5	0401/250	18
35,90	13,70	Ø10	0401F/250	18
35,90	14,70	Ø10,5	0403/250	18
35,90	30,50	Ø8	0406.10/8/250	18
35,90	30,50	X Ø10,5	0406.X/250	18
35,90	30,50	Ø10,5	0406/250	18
35,90	30,50	Ø10,5	0406F/250	18
35,90	13,90	Ø8	0421.10/8/250	19
35,90	13,90	Ø8	0421.8/250	19
35,90	13,90	X Ø10,5	0421.MX/250	19
35,90	13,90	X Ø10,5	0421.X/250	19
35,90	13,90	Ø10,5	0421/250	19

Squadre con pulsanti esterni | *Corner joints with outward buttons*

L	H	Descr.	ART. N.	Pag
35,90	13,90	Ø10,5	0421F.MX/250	19
35,90	13,90	Ø10,5	0421F/250	19
35,90	27,00	Ø8	0429.8/200	20
35,90	27,00	Ø10,2	0429/200	20
35,90	20,20	Ø10,5	0451.X/250	21
35,90	20,20	Ø10,5	0451/250	21
35,90	35,70	Ø10,5	0478.10L/150	22
35,90	35,70	Ø10,5	0478.10X10/150	22
35,90	35,70	Ø8	0478.8/150	22
35,90	35,70	Ø10,5	0478/150	22
35,90	19,50	Ø10,5	4129/250	23
35,90	25,50	Ø10	4168/200	24
35,90	13,90	Ø10	4221/250	24
36,00	16,00	Ø10,5	0402/250	18
36,00	14,70	Ø10	0403F.10X10/250	18
36,00	14,70	Ø10,5	0403F/250	18
36,00	29,20	Ø10,5	0405/250	18
36,00	29,20	Ø10	0405F.10X10/200	18
36,00	29,20	Ø10,5	0405F/250	18
36,00	35,00	Ø10,5	0407.10X10/150	18
36,00	35,00	Ø10,5	0407/150	18
36,00	15,50	Ø8	0420.8/250	19
36,00	15,50	Ø10,5	0420/250	19
36,00	23,10	Ø10,5	0428/250	20
36,00	9,80	Ø8	0497.8/250	22
36,00	9,80	Ø10,5	0497/250	22
36,00	14,70	Ø10	4152/250	23
36,20	13,90	Ø10,5	0331SX/250	16
36,20	29,90	Ø10,5	4101/150	23
36,30	14,70	Ø10,5	0397/250	18
36,30	14,70	Ø10,5	0397F/250	18
36,30	16,50	Ø10,5	0456/250	21
36,40	40,80	Ø10	0330.10X10/150	16
36,40	40,80	Ø10,5	0330/150	16
36,40	10,50	Ø10,5	0393/250	18
36,40	30,80	Ø10,5	4136DX/200	23
36,40	30,30	Ø11	1009.X/50	26
36,50	10,20	Ø10	0415.11/10/250	19
36,50	9,20	Ø8	0482.10/8/250	22
36,60	14,20	Ø10,5	4125/250	23
36,60	14,70	Ø10,5	4171/250	24
36,70	35,60	Ø10,5	4204/150	24
36,80	13,80	Ø10,5	0356SX/250	17
36,80	39,40	Ø10	0398.10X10/150	18
36,80	39,40	Ø10,5	0398/150	18
36,80	13,90	Ø10,5	4135DX/250	23
37,00	15,80	Ø10,5	0333SX/250	16
37,10	10,00	Ø10,5	0803DX/250	22
37,10	10,00	Ø10,5	0803SX/250	22
38,50	10,30	Ø10,5	0381/250	18
39,00	23,80	Ø10,5	0815DX/250	23
39,00	23,80	Ø10,5	0815SX/250	23
39,20	15,40	Ø10,5	0362/250	17
39,20	25,90	Ø10	4202/150	24
39,40	9,90	Ø10,5	0373/250	17
39,50	14,00	Ø8	0437.10/8/250	20
39,50	14,00	Ø10,5	0437/250	20
40,20	31,00	Ø10	1006.11/10/50	25
40,20	31,00	Ø8	1006.11/8/50	25
40,20	31,00	Ø11	1006/50	25
40,40	39,40	Ø10,5	0317/100	16
40,40	10,80	Ø8	4140/250	23
40,40	35,80	Ø8	4144/150	23
40,80	9,90	Ø8	0432.10/8/250	20
40,80	9,90	Ø10,5	0432.MX/250	20
40,80	9,90	Ø10,5	0432.X/250	20
40,80	9,90	Ø10,5	0432/250	20
40,80	9,90	Ø10,5	0432S/250	20
40,80	35,80	Ø10,5	0475/150	22
40,80	9,90	Ø10,5	0800/250	22
40,90	37,20	Ø10,5	0486/100	22
41,00	14,80	Ø10,5	0318DX/250	16
41,00	9,50	Ø10	4132/250	23
41,00	14,20		0490/250	27
41,30	15,50	Ø10,5	0329SX/250	16
41,30	32,00	Ø10,5	4163/100	24
41,40	38,40		0326/100	27
41,50	13,80	Ø10,5	0438/250	20
41,60	22,40		0325/150	27
42,00	31,70	Ø11	1011/50	26
44,50	10,80	Ø10,5	0342/250	17
45,70	14,50	Ø10,5	0480/250	22
45,90	14,30	Ø10,5	0488/200	22
46,00	20,30	Ø10,5	0389/150	18
46,20	22,40	Ø10,5	4206/125	24
46,40	38,40	Ø10,5	0324/100	16
46,60	14,00		0853SX/200	27
47,20	34,90	Ø8	1002.11/8/50	25
48,50	10,50	Ø8	0481.10/8/200	22
50,00	10,00	Ø8	0414.10/8/50	19
50,00	10,00	Ø10,5	0414/250	19
51,20	14,50	Ø10,5	0430/200	20
53,20	26,60	Ø10	4200/150	24
56,50	14,00	Ø10	4201/150	24

ARTICOLI PER DIMENSIONE | *Articles by dimensions*

Squadre con pulsanti interni | *Corner joints with inward buttons*

L	H	Descr.	ART. N.	Pag
19,30	10,50	Ø8	0440.10/8/250	33
19,30	10,50	Ø9	0440.10/9/250	33
19,30	10,50	Ø10,5	0440/250	33
20,80	22,80	Ø10	0416/250	33
21,20	7,80	Ø8	0477.10/8C/250	33
21,90	23,00	Ø10,5	0422/250	33
21,90	8,10	Ø9	4176.9/250	33
24,00	10,40	Ø8	0441.10/8/250	33
24,00	10,40	Ø9	0441.10/9/250	33
24,00	10,40	Ø10,5	0441/250	33
25,00	24,70	Ø10,5	0433/200	33
26,20	7,80	Ø8	0489.10/8C/250	33
26,40	13,90	Ø10	0412/250	33
26,40	13,50	Ø8	0467.10/8/250	33
26,40	13,50	Ø10	0467/250	33
28,70	15,90	Ø11,5	0217/250	33
29,20	12,00		0852/250	35
33,80	10,30	Ø11,5	0211/250	32
35,90	13,80	Ø11,5	0200.X/250	32
35,90	13,80	Ø11,5	0200/250	32
35,90	13,70	Ø11,5	0300/250	33
35,90	15,20	Ø8	0301.11/8.MX/250	33
35,90	15,20	Ø8	0301.11/8/250	33
35,90	15,20	Ø11,5	0301/250	33
36,00	13,00	Ø11	0857.VL/250	30
36,00	13,00	Ø11	0857/250	30
36,00	12,80	Ø11,5	0860/250	30
36,00	15,00	Ø11,5	0600/250	34
36,00	10,00	Ø11,5	0207.X/250	32
36,00	10,00	Ø11,5	0207/250	32
36,00	16,20	Ø11,5	0208/250	32
40,00	14,20	Ø11,5	0202/250	32
40,00	27,70	Ø11,5	0212/150	32
40,00	26,00	Ø11,5	0214.MX/100	32
40,00	26,00	Ø11,5	0214.X/100	33
40,00	26,00	Ø11,5	0214/100	32
40,00	26,00	Ø11,5	0214F.X/100	33
40,10	25,90	Ø11,5	0859/200	30
40,10	26,00	Ø10,5	0204.11/10/150	32
40,10	26,00	Ø8	0204.11/8/250	32
40,10	26,00	Ø11,5	0204.MX/150	32
40,10	26,00	Ø11,5	0204/150	32
40,10	25,00	Ø11,5	0213/150	32
40,20	15,80	Ø8	0203.11/8X/50	32
40,20	15,80	Ø11,5	0203/250	32
40,60	15,00	Ø11,5	0603/250	34
41,10	10,30	Ø8	0310.10/8/250	33
41,10	10,30	Ø10,5	0310/250	33
44,80	15,60	Ø11,5	0305.MX/200	33
44,80	15,60	Ø11,5	0305/200	33

Squadre con pulsanti interni | *Corner joints with inward buttons*

L	H	Descr.	ART. N.	Pag
44,90	20,50	Ø11,5	**0858/250**	30
44,90	20,50	Ø8	**0206.11/8/250**	32
44,90	20,50	Ø11,5	**0206.X/250**	32
44,90	20,50	Ø11,5	**0206/250**	32
44,90	20,80	Ø11,5	**0306/250**	33
45,70	15,00	Ø11,5	**0605/200**	34
su misura - custom			**VENTOUX**	36

Squadre con serraggio al vertice | *Corner joints with corner grub screw*

L	H	Descr.	ART. N.	Pag
29,00	14,10		3800/250	39

Squadre con serraggio rototraslante | *Corner joints with pivot sliding system*

L	H	Descr.	ART. N.	Pag
41,40	9,90	Ø10	9000/100	41

Squadre multifunzione | *Multifunction corner joints*

L	H	Descr.	ART. N.	Pag
2,60	9,00		0140/500	50
2,90	13,60	Ø3	0189/250	51
4,30	10,10		0139/200	50
4,30	14,00	Ø3	0137/200	50
4,30	14,00		0142/200	50
4,30	26,10	Ø3	0172/250	50
4,30	39,10	Ø3	0173/250	50
4,35	33,40	Ø3	1104/250	51
4,40	31,90	Ø3 Ø3,5	1101/200	51
4,60	8,40	Ø3	0146/250	50
4,90	11,90	Ø3 Ø3,5	0129/250	50
5,00	7,00		0188/200	51
5,10	17,40	Ø8	0143.F/250	50
5,30	10,70	Ø3	0180/200	50
5,30	14,70	Ø3	0181/200	50
5,30	24,70	Ø3	0182/200	50
6,20	7,20	Ø3	0178/500	50
6,20	7,40	Ø3	1115/250	51
6,20	15,20	Ø3	0171/250	50
6,70	32,00	Ø3 Ø3,5	1120/250	51
6,90	6,20	Ø3	0133/200	50
6,90	6,20	Ø3	1100/250	51
7,30	31,40	Ø3	0126/250	50
7,50	10,10	Ø3	0138/200	50
7,50	14,80	Ø3	0190/200	51
7,50	10,10	Ø3	0192/250	51
7,90	23,80	Ø3 Ø4,5	1124/250	51
8,10	13,80	Ø3,5	1105/250	51
8,60	10,10	Ø3	0187/500	51
8,80	13,60		0170/250	50
8,90	11,20	Ø5	A7101C2/250	49
8,90	12,10		0141/500	50
8,90	7,90	Ø3	0186/500	51

ARTICOLI PER DIMENSIONE | *Articles by dimensions*

Squadre multifunzione | *Multifunction corner joints*

L	H	Descr.	ART. N.	Pag
9,00	12,00	Ø3	0145/250	50
9,70	28,70	Ø3	0148/250	50
10,60	19,50		7507N/250	51
11,50	40,70	Ø3 Ø5	1121/250	51
11,60	33,70	Ø3 Ø5	1122/250	51
11,90	8,40	Ø3 Ø3,5	0128/250	50
11,90	11,90	Ø3 Ø3,5	0130/200	50
11,90	21,60	Ø3 Ø3,5	1109/250	51
12,00	9,80	Ø3 Ø3,5	1108/250	51
12,80	13,90	Ø3 Ø3,5	1113/250	51
13,40	11,70	Ø8	5014.EXT/5000	44
13,40	11,70	Ø8	5014/150	44
14,40	16,40	Ø8	5032/150	45
15,40	32,60	Ø4 Ø5	0198/200	51
15,40	15,00	Ø4 Ø5	0199/250	51
16,80	14,30	Ø8	5035/200	45
17,00	35,80	Ø8	5036/100	45
19,00	38,70	Ø8	0168/100	49
19,40	9,30	Ø8	0160/200	49
19,40	5,80	Ø8	0195/250	49
19,50	14,50	Ø8	5040/200	45
19,80	14,90	Ø6	5028/50	44
20,70	13,90	Ø8	5044/200	45
20,80	40,70	Ø5	5055/100	45
22,40	7,20	Ø8	0194/250	49
23,00	14,40	Ø8	5033/200	45
23,10	14,30	Ø8	0108/200	48
23,10	35,80	Ø8	5037/100	45
24,00	14,00	Ø8	0179/250	49
24,20	25,80	Ø8	1110/50	49
24,30	32,00	Ø8	0153/100	48
24,40	14,50	Ø10,5	5029/200	44
24,40	26,40	Ø10,5	5030/150	44
24,50	14,00	Ø8	0136/200	48
24,50	14,00	Ø8	0152/100	48
24,70	39,50	Ø8	5042/100	45
25,20	17,20	Ø8	0157/50	48
25,70	10,00	Ø8	0111/200	48
25,90	10,20	Ø8	0193/250	49
26,40	14,80	Ø8	5009/200	44
26,40	35,80	Ø8	5038/100	45
26,80	31,40	Ø10,5	5004/50	44
28,50	14,50	Ø8	0110/200	48
28,50	14,50	Ø8	5011/150	44
28,50	42,00	Ø8	5054/50	45
28,80	14,60	Ø8	0134/200	48
29,00	38,50	Ø8	5043/100	45
29,10	14,60	Ø8	5034/150	45
29,20	39,00	Ø8	0155/50	48
29,30	13,90	Ø8	5045/100	45

Squadre multifunzione | *Multifunction corner joints*

L	H	Descr.	ART. N.	Pag
29,30	40,70	Ø5	5056/100	45
31,90	41,30	Ø8	5059/50	45
32,00	15,40	Ø6	5074/150	45
33,80	35,80	Ø8	5039/50	45
34,80	38,30	Ø8	5058/50	45
35,60	10,50	Ø8	0107/200	48
36,00	38,80	Ø8	0159/50	49
36,50	9,20	Ø8	0102/200	48
36,60	13,90	Ø8	0100/200	48
37,70	15,40	Ø6	5057/100	45
38,10	56,80	Ø10,5	5019/50	44
38,70	42,80	Ø10,5	5024/50	44
39,80	12,60	Ø10,5	5016/50	44
39,80	42,80	Ø10,5	5020/50	44
39,80	56,80	Ø10,5	5027/50	44
40,40	40,90	Ø8	5008/50	44
41,00	14,00	Ø8	0121/200	48
41,00	32,00	Ø8	0154/50	48
41,00	37,40	Ø11	5007/50	44
41,20	21,00	Ø8	5002/50	44
41,40	10,00	Ø8	0164/50	49
41,60	14,50	Ø8	0109/200	48
41,60	10,10	Ø8	0132/200	48
41,80	31,70	Ø8	5001/50	44
42,40	22,40	Ø10,5	5026/50	44
44,60	8,40	Ø8	0114/200	48
45,70	42,00	Ø8	5053/50	45
45,80	56,80	Ø10,5	5023/50	44
45,80	32,00	Ø8	5052/50	45
46,00	26,80	Ø8	5003/50	44
46,20	12,60	Ø10,5	5017/50	44
46,20	32,60	Ø10,5	5025/50	44
46,40	14,40	Ø8	0165/100	49
46,60	13,80	Ø8	0106/200	48
47,60	38,80	Ø8	0158/50	49
48,50	10,40	Ø8	0101/200	48
53,10	8,40	Ø8	0115/200	48
55,20	12,60	Ø10,5	5018/50	44
55,20	32,60	Ø10,5	5021/50	44
55,20	22,40	Ø10,5	5022/50	44

ARTICOLI PER DIMENSIONE | *Articles by dimensions*

Squadre di allineamento | *Alignment corner joints*

L	H	Descr.	ART. N.	Pag
1,10	6,60	X	0708/500B	57
1,10	16,80	X	0721/400	57
1,30	4,80	X	0706/500B	57
1,30	4,30	X	0719/500	57
1,40	9,60	X	0717/500	57
1,50	4,80	X	0707/500B	57
1,60	6,60	X	0709/500B	57
1,60	9,60	X	0712/500B	57
1,60	4,70	X	0715/500B	57
1,80	4,80	X	0713/500B	57
2,10	7,50	X	0705/500B	57
2,20	6,60	X	0710/500B	57
2,20	9,60	X	0711/500B	57
2,30	5,00	X	0720/500	57
2,40	7,50	X	0704/500B	57
2,80	8,00	X	0714/500B	57
3,90	15,80		2021/250	54
4,00	12,00		2020/250	54
4,00	36,70		2028/250	54
4,10	15,80		2019/250	54
4,30	17,00		2200/250	54
4,50	11,20		2013/250	54
4,80	17,40		2000/250	54
4,80	16,20		2008/250	54
4,80	13,30		2009/250	54
4,90	23,40		2026/250	54
5,40	17,65		2100/250	58
5,60	17,50		2018/250	54
5,80	24,50		2016/250	54
6,00	26,50		2001/250	54
6,00	26,50		2002/250	54
6,20	24,50		2006/250	54
7,10	15,20		2007/250	54
7,80	15,40		2029/250	54
13,60	4,50		2601/250	55
su misura - custom			FEMA	56

Allineamento per giunzioni a "T" e a "croce" | *Alignment for T- and cross junctions*

L	H	Descr.	ART. N.	Pag
4,00	12,00		2402/250	62
4,50	17,70		1701DX/250	65
4,50	17,70		1701SX/250	65
4,50	17,70		1702DX/250	65
4,50	17,70		1702SX/250	65
4,50	17,80		1703DX/250	65
4,50	17,80		1703SX/250	65
5,00	16,80		2400/250	62
5,10	14,00		2401/250	62
5,30	15,80		2405/250	62
6,10	13,00		1704DX/250	65
6,10	13,00		1704SX/250	65

Allineamento per giunzioni a "T" e a "croce" | *Alignment for T- and cross junctions*

L	H	Descr.	ART. N.	Pag
6,20	18,80		7701/250	65
6,50	11,20		2023/250	62
10,90	4,60		2702/250	63
11,00	14,50		2403/250	62
11,00	20,60		2404/250	62
13,60	4,50		2600/250	64
13,80	4,50		2700/250	63
15,30	4,60		2701/250	63

Cavallotti per giunzioni a "T" e a "croce" | *T- and cross junctions*

L	H	Descr.	ART. N.	Pag
11,00		Ø11,5	0700/250	73
11,00		Ø11,5	0701/500B	73
11,00		Ø11,5	0702/500B	73
16,80	17,40	Ø6	1554/250	72
16,80	14,30	Ø10	0527.10/250	68
16,80	14,30	Ø8	0527.10/8/250	68
17,40	26,50	Ø8	0572/250	70
17,40	16,70	Ø8	0573DX/250	70
17,40	16,70	Ø8	0573SX/250	70
17,40	35,80	Ø8	0574/250	70
17,50	10,50	Ø10,5	0579/250	70
17,80	12,00	Ø10,5	1561/250	72
18,80	38,60	Ø8	0576/200	70
19,20	9,40	Ø8	0577/250	70
19,20	8,60	Ø8	0522.10/8C/250	68
20,50	20,50	Ø7	0513.7/250	68
21,80	10,00	Ø10	0569.10/250	69
21,80	10,00	Ø8	0569.10/8/250	69
23,10	14,00	Ø10	0540.10/250	68
23,10	14,00	Ø10	0540.10/8/250	68
24,00	14,00	Ø8	0590/250	70
24,60	13,90	Ø8	1557/250	72
24,60	23,40	Ø8	1558/250	72
25,00	17,20	Ø10	0531.10/250	68
26,00	10,00	Ø8	0565.8/250	69
26,00	10,00	Ø8	0565.8X/250	69
26,30	26,30	Ø8	0580/250	70
26,40	14,80	Ø8	0584/250	70
26,90	14,50	Ø10	0539.10/250	68
28,50	14,60	Ø8	0575/250	70
28,50	14,50	Ø10	0541.10/250	68
28,60	14,00	Ø10	0550DX.10/250	69
28,60	14,00	Ø10	0550SX.10/250	69
28,70	26,20	Ø8	0570/250	70
29,10	9,80	Ø10,5	1553/250	72
29,80	9,80	Ø10	0530DX.10/250	68
29,80	9,80	Ø10	0530SX.10/250	68
34,40	16,50	Ø6	1555/250	72

ARTICOLI PER DIMENSIONE | *Articles by dimensions*

Cavallotti per giunzioni a "T" e a "croce" | *T- and cross junctions*

L	H	Descr.	ART. N.	Pag
35,50	9,90	Ø10	0545.10/250	69
35,80	14,10	Ø11	0500/50	68
35,80	15,00	Ø11	0501/250	68
35,80	14,10	Ø11	0507/250	68
36,00	30,60	Ø10	0546.10/250	69
36,80	13,90	Ø10	1551/250	72
36,80	30,30	Ø10	1552/250	72
40,30	15,80	Ø11	0503/250	68
40,70	30,70	Ø8	0512.11/8/250	68
40,80	9,80	Ø10	0520.10/250	68
40,80	9,80	Ø8	0520.10/8/250	68
41,40	24,90	Ø11	0543/250	68
45,50	15,90	Ø11	0505/250	68
45,50	20,50	Ø11	0506/250	68
45,50	20,40	Ø11	0509/250	68
45,80	12,00	Ø8	0591/250	70
45,80	22,00	Ø8	0592/200	70
45,80	32,00	Ø8	0593/100	70
45,80	13,70	Ø10	0516.10/250	68
47,40	30,80	Ø8	0583/150	70
su misura - custom			BERNINA 2	71

Squadre per profili aperti | *Corner joints for open profiles*

L	H	Descr.	ART. N.	Pag
5,10	12,60		7506.S/500	76
5,10	12,60		7506.VR/250	76
5,10	12,60		7506/250	76
6,20	18,80		7511/250	76
6,40	17,80		7513/250	76
6,80	12,35		7500/250	76
9,70	4,30		7603/250	78
10,60	19,50		7507/250	76
17,40	4,55		7606/250	77
17,40	4,55		7605/250	78
19,40	4,55		7607/250	78

Giunzioni per sistemi di facciate | *Curtain wall systems*

L	H	Descr.	ART. N.	Pag
17,40	44,40	Ø10	5503/250	82
17,40	44,40	Ø10	5503L/250	82
17,40	45,80	Ø10	5507/250	82
17,40	45,80	Ø10	5507L/250	82
19,50	11,50	Ø10	0551/500	82
su misura - custom			DENALI	83
su misura - custom			DOUBLE DENALI	84
su misura - custom			FRONT MAKALU	83
su misura - custom			MAKALU	82
su misura - custom			MAKALU EV.	85
su misura - custom			KIT ALTAI	86
su misura - custom			PLOSE	87

Squadre per scorrevoli leggeri | *Corner joints for lightweight sliding profiles*

L	H	Descr.	ART. N.	Pag
10,10	28,00	Ø5	8500-01/250	89
10,10	28,00	Ø5	8500/250	89
10,60	22,50		8600-01/250	89

Squadre ad angolazione variabile | *Variable angle corner joints*

L	H	Descr.	ART. N.	Pag
16,80	14,30	Ø10	0927.10/20	93
16,80	14,30	Ø8	0927.10/8/20	93
19,20	8,60	Ø8	0922.10/8/20	93
19,50	69,50		70000/20	95
21,80	10,00	Ø10	0969.10/20	93
21,80	10,00	Ø8	0969.10/8/20	93
23,10	14,00	Ø10	0910.10/20	92
23,10	14,00	Ø8	0910.10/8/20	92
25,00	17,20	Ø10	0931.10/20	93
26,00	10,00	Ø8	0965.8/20	93
26,00	10,00	Ø8	0965.8X/20B	93
26,90	14,50	Ø10	0909.10/20	92
28,50	14,50	Ø8	1609/20	94
28,50	14,50	Ø10	0941.10/20	93
28,60	14,00	Ø10	0950.10/20	93
29,80	9,80	Ø8	0980.10/8/20	93
35,50	9,90	Ø10	0945.10/20	93
35,80	14,10	Ø11	0900.X/20	92
35,80	14,10	Ø11	0900/20	92
35,80	15,00	Ø11	0901/20	92
36,00	30,60	Ø10	0946.10/20	93
40,30	15,80	Ø11	0903/20	92
40,80	9,80	Ø10	0920.10/20	93
40,80	9,80	Ø8	0920.10/8/20	93
40,80	9,80	Ø10	0921.10/20	93
41,40	24,90	Ø11	0943/20	93
45,50	15,90	Ø11	0905/20	92
45,50	20,40	Ø11	0906/20	92
45,80	13,70	Ø10	0916.10/20	93

Squadre per profili in PVC | *Corner joints for PVC profiles*

L	H	Descr.	ART. N.	Pag
su misura - custom			ORTLES	98

Spine | *Pins*

L	H	Descr.	ART. N.	Pag
6,70			0075/400	103
7,50			0092.X/400B	103
7,80			0094/400	102
8,00			0072/400	103
9,00			0070/400B	102
9,00			0086X/400	103
9,00			0067/400B	103
9,50			0092/400	103
9,50			0083/400	102
10,00			0069X/400	103
10,00			0090/400	103
10,00			0095.X/400	102
10,00			0095/400	102
10,80			0068/400B	103
11,00			0098.X/400B	102
11,00			0098/400	102
11,20			0073/400	102
12,00			0080/400	102
12,00			0099/400B	102
12,00			0099.X/400B	102
12,00			0079/400	103
12,50			0084/400	102
13,50			0097/400	102
13,50			0097.X/400B	102
14,00			0093/400B	102
14,00			0087/1000B	102
14,00			0093.X/400B	103
14,00			0088/1000B	102
14,00			0082/1000B	102
14,00			0089/400	102
14,00			0085/400	102
17,00			0096.X/400B	102
17,00			0096/400	102
18,00			0091/400	102
40,00			0074.X/400B	102

NOTE | *Notes*

Si evidenzia e precisa che (nel rispetto del disposto dell'art. 1175 del vigente Codice Civile Italiano, e delle regole normative in materia di conformità del prodotto) sui dati e le indicazioni risultanti dal presente catalogo nessuno può fare pieno e totale affidamento dal momento che gli stessi possono essere suscettibili di inesattezze, di errori materiali, di trascrizione e/o di stampa e/o imputabili a circostanze comunque non derivanti dalla volontà della L.M. Monticelli S.p.A. e pertanto sono meramente indicativi e necessitano comunque di un preventivo confronto con i tecnici della nostra ditta che sapranno rispondere con assoluta professionalità a qualsivoglia necessità rappresentata, **contattabili al seguente indirizzo tech@monticelli.it**.
Gli stessi non possono venir estrapolati dal contesto e presi a sé stante dal momento che anche per il loro utilizzo per predisposizione di progetti o per qualsivoglia altro tipo di realizzazione, necessita preventivamente un confronto e approfondimento con i tecnici della nostra azienda, **contattabili al seguente indirizzo tech@monticelli.it**.
I dati risultanti nel catalogo sono puramente di carattere pubblicitario e non costituiscono la base di qualsivoglia affidamento ma vogliono semplicemente suscitare l'interesse verso il prodotto e attivare il necessario contatto con i tecnici della nostra azienda, i quali solo possono essere in grado di soddisfare ogni necessità della clientela e solo sui dati da loro forniti il pubblico può fare affidamento.
Ci riserviamo inoltre il diritto di apportare tutte le variazioni e le migliorie che riterremo necessarie senza alcun preavviso. I progetti tecnici qui raffigurati nonché i relativi piani e disegni allegati, costituiscono soluzioni originali di problemi tecnici, così come disciplinate dall'art. 2578 del vigente Codice Civile italiano. La L.M. dei F.lli Monticelli S.p.A. quale autore di tali progetti e dei relativi piani e disegni, ha il diritto esclusivo di riproduzione e di utilizzazione economica degli stessi in ogni forma e modo. È in ogni caso proibito, senza previa autorizzazione scritta, qualsiasi uso, riproduzione, modifica, inoltro, diffusione o altro utilizzo dei progetti tecnici qui raffigurati nonché dei relativi piani e disegni.

Please note that (in compliance with the provisions of art. 1175 of the current Italian Civil Code, and of the regulatory rules on product conformity) the information in this catalogue are not binding. L.M. Monticelli S.p.A. will not be held responsible for copy and print errors that may be contained in this catalogue. We recommend you to contact the technicians of our company at ***the following address tech@monticelli.it to get the necessary information****.*
The information in the catalogue cannot be extrapolated from the context and taken separately. The data in this catalogue are purely advertising and cannot be trusted, they simply want to arouse the interest in the product. We recommend you to contact the technicians of our company at ***the following address tech@monticelli.it****, the only ones able to satisfy every customer need and to provide data on which to rely.*
Moreover, L.M. dei F.lli Monticelli S.p.A. reserve the right to make any improvements or changes they believe necessary without any prior warning. The technical designs here depicted, as well as the plans and the attached drawings are some original solutions for technical problems, in compliance with art. 2578 of the Italian Civil Code. LM dei F.lli Monticelli S.p.A. being the creator of these designs and of the plans and drawings, owns the exclusive right to their reproduction and profitable usage in any way. Therefore, it is forbidden to use, reproduce, modify, forward, spread these technical projects here depicted, as well as the plans and drawings.

L.M. dei F.lli Monticelli S.p.A.
Via Giuggioli, 30 - 60027 Osimo (AN) - Italy

Tel. +39 071 7230252 r.a. | **Fax** +39 071 7133137
Mail info@monticelli.it

www.monticelli.it

Member of CISQ Federation
CERTIFIED MANAGEMENT SYSTEM
ISO 14001

ETICA AMBIENTALE
ENVIRONMENTAL ETHICS

www.europa.marche.it

Graphic design, rendering: **brugiatelli design®**
Photo: Alessandro Giambartolomei, foto archivio Monticelli, Adobe Stock
Stampa: Tecnostampa, Ostra Vetere (AN)

MISTO
Carta | A sostegno della gestione forestale responsabile
FSC® C111240

CG3.1224.IT.EN

Questo catalogo è stampato su
Lecta Coral Book

ISTRUZIONI PER LA CONSULTAZIONE DEL CATALOGO
How to read the catalogue

ART. N.	L	H
047[illegible]	36,50	9,20
0495.10/8/[illegible]	34,30	10,70
[illegible]	34,30	10,50
0497/250	32,00	17,40
[illegible]	32,00	17,40
[illegible]	32,00	17,40
0497.8/250	40,90	37,20
[illegible]	25,20	36,00
0498/250	25,20	36,00
[illegible]	45,90	14,30
0484S/250	20,50	10,30
0485F/250	20,50	10,30
0486/100	19,60	15,80
0491/250	19,60	15,80
0491.10/8/250	19,70	23,20
0495/250	27,60	10,50
0495.10/8/250	28,30	35,20
0497/250	36,00	9,80
0497.8/250	36,00	9,80
0498/250	29,10	12,30

CODICE SQUADRA
Bracket code

TIPO PULSANTE
Spring-loaded button type

QUANTITÀ PER SCATOLA
Quantity per box

ESEMPI DI LETTURA DEL CODICE SQUADRA
How to read the bracket code

ART. N.	L	H
047[illegible]	36,50	9,20
0497/250	34,30	10,70
[illegible]	34,30	10,50
[illegible]	32,00	17,40
0497.X/250	32,00	17,40
[illegible]	32,00	17,40
0497.8/250	40,90	37,20
[illegible]	25,20	36,00
0497.10/8/2[illegible]	25,20	36,00
[illegible]	45,90	14,30
04[illegible]	20,50	10,30
0485F/250	20,50	10,30
0486/100	19,60	15,80
0491/250	19,60	15,80
0491.10/8/250	19,70	23,20
0495/250	27,60	10,50
0495.10/8/250	28,30	35,20
0497/250	36,00	9,80
0497.8/250	36,00	9,80
0498/250	29,10	12,30

SQUADRA CON COMPONENTI STANDARD
Bracket with standard components

SQUADRA CON COMPONENTI INOX
Bracket with stainless steel components

SQUADRA CON PULSANTE Ø8
Bracket with Ø8 pushbutton

SQUADRA CON PULSANTE COMPENSATORE DA Ø10 RIDOTTO A Ø8
Bracket with compensating pushbutton from Ø10 to Ø8

Tutte le misure sono espresse in mm
All dimensions in mm

ICONE
Icons

A CLIPPARE
Clipping

A INFILARE
Sliding

ANCHE PER TRAVERSI
For transoms

ANCORAGGIO A CIANFRINARE
Crimping

ANCORAGGIO A PULSANTE
Pushbutton

ANCORAGGIO A SPINARE
Pinning

ANCORAGGIO AD AVVITARE
Screwing

ANCORAGGIO ESTERNO
External fixing

ANCORAGGIO FISSO
Double internal fixing

ANCORAGGIO INTERNO
Internal fixing

ANCORAGGIO LATERALE
Lateral fixing

CON ESPANSIONE LATERALE
Lateral expansion

CON PASSAGGIO COLLA
With glue channels

CON TRATTAMENTO MONTIX
Montix coating

DECENTRATA
Off-set

COMPLEMENTI IN ACCIAIO INOX
Stainless steel accessories

PER PROFILI APERTI
For open profiles

SERRAGGIO CON DADO
Nut tightening

SERRAGGIO CON FILETTO
Thread tightening

SERRAGGIO CON ECCENTRICI
Cam

MONTIX INCLUSO
Montix included

BREVETTATO
Patented

NOVITÀ
New

www.monticelli.it